Little GIANT®

APCP-1700

Owner's Manual	EN	English	3
Betriebsanleitung	DE	Deutsch	11
Manuel de l'opérateur	FR	Français	19
Manual del propietario	ES	Español	27
Manuale utente	IT	Italiano	35
Gebruikershandleiding	NL	Nederlands	43
Brugerhåndbog	DK	Dansk	51

littlegiant.com

Franklin Electric

Mfr of Little GIANT Products

GB: EU Declaration of Conformity

We, Franklin Electric Co. Inc., declare under our sole responsibility that the products APCP-1700 Series, to which the declaration below relates, are in conformity with the Council Directives listed below on the harmonization of the laws of the EU member states.

Please note that it is prohibited to put this pump into service before the machine in which it is incorporated has been declared to conform with the provisions of Machinery Directive 2006/42/EC and with the EMC Directive 2014/30/EU.

Low Voltage 2014/35/EU EMC 2014/30/EU
EN 60335-1: 2012
EN 60335-2-41: 2003

RoHS 2015/863/EU

Jim Coffey 13/08/2019
Dir of Eng
Franklin Electric Co., Inc.
301 N. MacArthur Blvd
Oklahoma City, OK 73127

DE: EU-Konformitätserklärung

Wir, Franklin Electric Co. Inc., erklären in alleiniger Verantwortung, dass die Produkte APCP-1700 Series, auf die sich diese Erklärung beziehen, mit den folgenden Richtlinien des Rates zur Harmonisierung der Rechtsvorschriften der EU Mitgliedsstaaten übereinstimmen.

Wir weisen darauf hin, daß es untersagt ist, die Pumpe in Betrieb zu nehmen, bevor die Maschine, in die sie integriert ist, mit den Bestimmungen der Maschinenrichtlinie 2006/42/EG und der EMV-Richtlinie entsprechend erklärt worden ist 2014/30/EU.

IT: Dichiarazione di Conformità UE

Noi, Franklin Electric Co. Inc., dichiariamo sotto la nostra esclusiva responsabilità che i prodotti APCP-1700 Series, ai quali si riferisce la dichiarazione di seguito, sono conformi alle direttive del Consiglio elencate di seguito l'armonizzazione delle legislazioni degli Stati membri UE.

Si prega di notare che è vietato mettere in servizio questa pompa prima che la apparecchiatura in cui è incorporata sia stata dichiarata conforme alle disposizioni della direttiva macchine 2006/42/EC e alla direttiva EMC 2014/30/EU.

FR: Déclaration de Conformité UE

Nous, Franklin Electric Co. Inc., déclarons sous notre seule responsabilité, que les produits APCP-1700 Series, auxquels se réfère cette déclaration, sont conformes aux Directives du Conseil relative à l'harmonisation des législations des États membres UE relatives aux norms énoncées ci-dessous.

Nous vous rappelons qu'il est interdit de mettre en service la pompe avant que la machine dans laquelle elle est incorporée n'ait été déclarée conforme aux dispositions de la Directive Machine 2006/42/CE et à la Directive EMC 2014/30/UE.

NL: EU- Conformiteitsverklaring

Wij, Franklin Electric Co. Inc., verklaren op eigen verantwoordelijkheid dat de producten APCP-1700 Series, waarop de onderstaande verklaring betrekking heeft, in overeenstemming zijn met de hieronder vermelde richtlijnen van de Raad over de onderlinge aanpassing van de wetgevingen van de EU-lidstaten.

Houdt u er rekening mee dat het verboden is deze pomp in gebruik te nemen voordat de machine waarin het is verwerkt, is verklaard in overeenstemming te zijn met de bepalingen van machinerichtlijn 2006/42/EG en met de EMC-richtlijn 2014/30/EU.

ES: Declaración de conformidad EU

Nosotros, Franklin Electric Co. Inc., declaramos bajo nuestra exclusiva responsabilidad que los productos APCP-1700 Series, a los que se refiere la siguiente declaración, se conforman a las directivas del Consejo, enumeradas a continuación, sobre la armonización de las leyes de los Estados miembros de la UE.

Tenga en cuenta que está prohibido poner esta bomba en servicio antes de que la máquina en la que se haya incorporado haya sido declarada en conformidad con las disposiciones de la Directiva a las Máquinas 2006/42/EC y con la Directiva EMC 2014/30/EU.

DK: EU-Overensstemmelseserklæring

Vi, Franklin Electric Co. Inc., erklærer som eneansvarlige, at de produkter APCP-1700 Series, som erklæringen nedenfor vedrører, er i overensstemmelse med Rådets direktiver, der er anført nedenfor om tilnærmelse af lovgivningen i EU-medlemsstaterne.

Bemærk, at det er forbudt at sætte denne pumpe i drift, før den maskine, hvor den er inkorporeret, er blevet erklæret at være i overensstemmelse med bestemmelserne i maskindirektiv 2006/42/EF og EMC-direktivet 2014/30/EU.

OWNER'S MANUAL

Little GIANT

EN English

APCP-1700 AutoMatic Pool Cover Pump

The Little Giant APCP-1700 Pool Cover Pump helps to protect your pool cover from prolonged accumulation of rain or melting snow. The APCP-1700 is certified for use on pool covers, and can attach to a standard garden hose for easy water removal.

The pump is controlled by a float switch mechanism. The pump automatically starts when approximately 2½" of water accumulates, and shuts off when the water level is reduced to approximately 1".

This product is covered by a Limited Warranty for a period of 36 months from the date of original purchase by the consumer. For complete warranty information, refer to www.LittleGiant.com.

Specifications

Model	HP	Volts	HZ	Amps	Watts
APCP-1700	1/3	230	50	1.2	260

Flow Rates

Litres per Hour					
1 FT (0.3 m)	5 FT (1.5 m)	10 FT (3 m)	15 FT (4.6 m)	20 FT (6.1 m)	Maximum Height
6490	5365	3745	2175	730	6.7m

SAFETY INSTRUCTIONS

Before Getting Started

This equipment should be installed and serviced by technically qualified personnel who are familiar with the correct selection and use of appropriate tools, equipment, and procedures. Failure to comply with national and local electrical and plumbing codes and within Little Giant recommendations may result in electrical shock or fire hazard, unsatisfactory performance, or equipment failure.

Know the product's application, limitations, and potential hazards. Read and follow instructions carefully to avoid injury and property damage. Do not disassemble or repair unit unless described in this manual.

Failure to follow installation or operation procedures and all applicable codes may result in the following hazards:

⚠ DANGER

Risk of death, personal injury, or property damage due to explosion, fire, or electric shock.

- Do not use to pump flammable or explosive fluids such as gasoline, fuel oil, kerosene, etc.
- Do not use in explosive atmospheres or hazardous locations as classified by the NEC, ANSI/NFPA70.
- When a pump is in its application, do not touch the motor, pipes, or water until the unit is unplugged or electrically disconnected.
- If the power disconnect is out of sight, lock it in the open position and tag it to prevent unexpected application of power.

⚠ WARNING

Risk of severe injury or death by electrical shock.

- To reduce risk of electrical shock, disconnect power before working on or around the system. More than one disconnect switch may be required to de-energize the equipment before servicing.
- Wire pump system for correct voltage.
- Do not use an extension cord; provide a properly located outlet.
- Be certain that this pump is connected to a circuit equipped with a ground fault circuit interrupter (GFCI) device or a residual current device (RCD) having a rated residual operating current not exceeding 30 mA if required by code.
- Check electrical outlets with a circuit analyzer to ensure power, neutral, and ground wires are properly connected. If not, a qualified, licensed electrician should correct the problem.
- Pumps are supplied with a grounding conductor and grounding-type attachment plug. To reduce risk of electric shock, be certain that it is connected only to a properly grounded grounding-type receptacle. Do not remove the third prong from the plug. The third prong is to ground the pump to help prevent possible electric shock hazard.
- To avoid hazards when installing or servicing, install a double-pole disconnect near the pump installation.
- If the supply cord is damaged, it must be replaced by the manufacturer, its service agent or similarly qualified persons in order to avoid a hazard.
- Do not bury cord. Locate cord to minimize abuse from lawn mowers, hedge trimmers, and other equipment.
- Check local electrical and building codes before installation. The installation must be in accordance with their regulations as well as the most recent National Electrical Code (NEC) and the Occupational Safety and Health Act (OSHA).
- Do not use the power cord for lifting the pump.
- This pump has been evaluated for use with water only. The pump should only be used with liquids compatible with pump component materials. If the pump is used with liquids incompatible with the pump components, the liquid can cause failure to the electrical insulation system resulting in electrical shock.

⚠ CAUTION

Risk of bodily injury, electric shock, or equipment damage.

- This equipment must not be used by children or persons with reduced physical, sensory or mental abilities, or lacking in experience and expertise, unless supervised or instructed. Children may not use the equipment, nor may they play with the unit or in the immediate vicinity.
- Equipment can start automatically. Always unplug the pump power cord and disconnect the electrical power before servicing the pump or switch.
- Make sure that the discharge line of the pump is secure before operating pump. If the discharge line is not secured it could move.
- Do not run pump dry. Running dry will cause serious damage to the pump.
- Do not let the unit freeze. Freezing may cause cracking or distortion that may destroy the unit.
- An inoperative or malfunctioning pump could lead to flooding, resulting in personal injury or property damage.
- Operation of this equipment requires detailed installation and operation instructions provided in this manual for use with this product. Read entire manual before starting installation and operation. End User should receive and retain manual for future use.
- Keep safety labels clean and in good condition.
- Keep work area clean, well-lit, and uncluttered.

NOTICE

Risk of damage to pump or other equipment.

- Periodically inspect pump and system components. Regularly check hoses for weakness or wear, making certain that all connections are secure.
- Schedule and perform routine maintenance as required and in accordance with the Maintenance section of this manual.
- The pump's motor bearings contain a small amount of lubricant. In the event of product failure, pollution of the liquid could occur due to leakage of these lubricants.

This marking indicates that this product should not be disposed with other household wastes throughout the EU. To prevent possible harm to the environment or human health from uncontrolled waste disposal, recycle it responsibly to promote the sustainable reuse of material resources. To return your used device, please use the return and collection systems or contact the retailer where the product was purchased. They can take this product for environmental safe recycling.

INSTALLATION

Pump Sizing Information

The 1700 GPH performance was obtained through a 1″ I.D. tube, with friction losses neglected. Using a 50′ long ¾″ garden hose reduces this performance to approximately 500 gallons per hour due to friction losses in the garden hose. If your area frequently has heavy rainfalls, (1″– 2″ per hour), it may be necessary to use 1″ tubing. One inch ID hose should be available in most pool supply stores.

The number of gallons of water that your pool will collect in a rainfall of one inch per hour can be computed as follows: Cover overall length (ft.) x cover overall width (ft.) x 0.6234 = Gallons per Hour.

NOTE: This is cover dimension, and not pool dimension.

Examples:

A 16′ x 32′ pool cover would collect 319 gallons (16 x 32 x 0.6234 = 319) in 1 hour, in 1″ per hour rain.

A 20′ x 40′ pool cover would collect 499 gallons (20 x 40 x 0.6234 = 499) in 1 hour, in 1″ per hour rain.

Physical Installation

The electrical outlet to be used must meet the requirements of the National Electrical code, as well as local electrical codes, including grounding, and GFCI protection. Also verify that outlet is properly sized and located for this pump. Your installation may require a certified electrician, or plumber. See Electrical Connection section below.

If necessary, check your local plumbing codes to verify that final installation will be in compliance with their requirements.

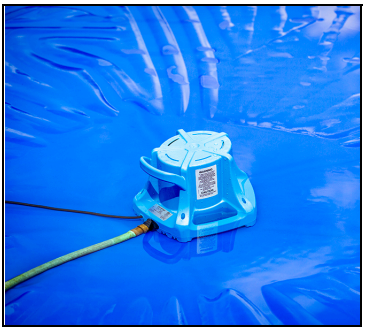

1. If using a garden hose to discharge the water, install the garden hose adapter to the pump.
2. Connect a garden hose to the hose adapter, or use a 1″ nipple and flexible PVC tubing secured to the pump discharge.

   NOTE: The free end of the discharge hose must be secured so that it cannot blow back onto the pool cover in high wind or due to discharge water pressure.
3. Use the handle to gently lower pump onto the pool cover. Hold onto the discharge/garden hose if necessary. While positioning the pump, be certain that you do not pull power cord plug onto pool cover. The pump is equipped with an eyelet (opposite the discharge) for attaching a positioning rope (not included). Use rope and garden hose to position pump on the pool cover.
4. It is recommended that two people position the pump. One person should hold onto the electrical cord plug to prevent it from being pulled onto the pool cover while the second person positions pump at desired location on pool cover. Once in position, the pump is ready for connection to electrical supply.

Electrical Connections

The power cord must be connected to a constant source of power matching the voltage specified on the pump nameplate.

- The pump should be connected or wired to its own circuit, with no other electric receptacles or equipment in the circuit.
- The fuses or circuit breaker should be of ample capacity in the electrical circuit.
- Connect to a circuit equipped with a ground fault circuit interrupter (GFCI) device if required by code.

IMPORTANT: If the power cord is damaged, the whole unit must be replaced.

Always disconnect the electrical power before touching the pump, discharge or electrical plug when water is present in the area. Failure to do so can result in serious bodily injury and/or property damage. Always connect pump to grounded receptacle. See SAFETY INSTRUCTIONS.

1. The pump is supplied with a 3-prong electrical plug. The third prong is to ground the pump to help prevent possible electrical shock hazard. Do not remove the third prong from the plug.
2. A separate branch electrical circuit is recommended. The electrical power required is 5 amps at 230 VAC.
3. Be sure that electrical connection cannot be reached by rising water. Under no circumstances should the connection be located where it may become flooded or submerged by water.
4. If you have a GFCI outlet, test GFCI device per the GFCI manufacturer's instructions.
5. After all electrical connections have been made, test the operation of the pump system by following the instructions in "Operation" section of this manual. Do not attempt to operate the pump without water; this will damage the seals and bearings and could result in permanent damage to the pump.

Operation

Become familiar with the SAFETY INSTRUCTIONS throughout this manual. During the rainy season, check daily to confirm that the pump is functioning properly. Also, if high winds or excessive movement of the pool cover is experienced, be certain that the pump is still upright, with the discharge hose properly positioned. If you plan to be away from your pool for extended periods of time, arrange for someone to periodically check the pool cover pump, and verify that everything is still functioning properly. Be sure to review the SAFETY INSTRUCTIONS and electrical shock hazards with them!

To test the operation of the pump, run water into area where pump is placed until the pump is activated. Do not attempt to run the pump without water; this could result in permanent damage to the pump.

The pump is activated by an integral float switch. The pump should come on when the water level is approximately 2½" deep and remain running until the water level is approximately 1" deep. NOTE: Temperatures near freezing may cause the "ON" level to go as high as 4", and the "OFF" to be as high as 2".

Confirm that the pump and its control switch are functioning as intended. Confirm that the ON/OFF levels are within specification. Confirm that the discharge hose is positioned so that the discharged water does not run back onto the pool cover.

MAINTENANCE

If service is required, proceed carefully. The pump and surrounding areas may be covered with water. Never plug or unplug the device while standing in wet or damp surfaces. If necessary, remove power at the Breaker Panel or have certified electrician remove power before attempting to service. Serious or fatal shocks could result if proper procedures are not followed. Disconnect the power at the main electrical service box by switching the appropriate circuit breaker or removing fuse. In applications where screw type fuses are used, remove using only one hand while the other hand and torso are free from contact with anything. Do not stand in water and do not touch any other conductive surfaces.

Icy conditions can cause unnecessary wear on pump. When these conditions exist it is recommended, but not required, to remove the pump from the pool cover. Alternatively, if pump is left installed during these conditions ensure power cord remains connected to a 230 VAC source. Do not let the unit freeze. This may cause cracking or distortion that may destroy the unit.

Before servicing the pump, disconnect the pump from electrical service, unplug cord, remove fuse, or turn off circuit breaker.

The motor housing of the pump is completely sealed and requires no service. Disassembly of the motor housing or alteration of the power cord voids all warranty.

The motor is a continuous duty type equipped with an automatic resetting thermal protector and may restart unexpectedly. Protector tripping is an indication of motor overloading/overheating, which can be caused by application issues such as an obstructed pump impeller, switch stuck in the ON position, pump running dry, pump air-locked, pump short cycling, excessively high or low voltage supply, or possibly a pump, motor, bearings, or seal that have reached the end of their useful life.

The pump can run against a restricted discharge without damage to the pump.

Keep pump clean and in a well maintained condition at all times. Pump should be thoroughly cleaned for summer storage.

If float becomes stuck, remove the float access cover on the bottom of the unit. Remove the cover by turning it towards the “OPEN” arrow as indicated on the cover. Clean as needed, then reinstall access cover.

This pump has an internal vent hole to prevent an air-lock condition. Periodically the vent hole can become obstructed and will require cleaning according to the following steps:

1. Disconnect the pump from electrical service.
2. Loosen and remove the five screws from the outer blue cover (four shown).
3. Remove the outer cover.
4. Clean debris from the vent hole.
5. Re-install the outer cover and screws.
6. Re-connect the pump to electrical service.

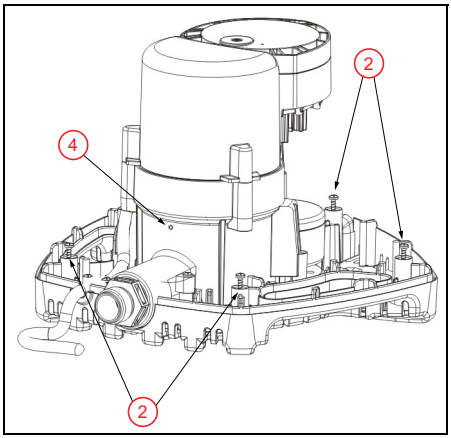

Replacement Parts List

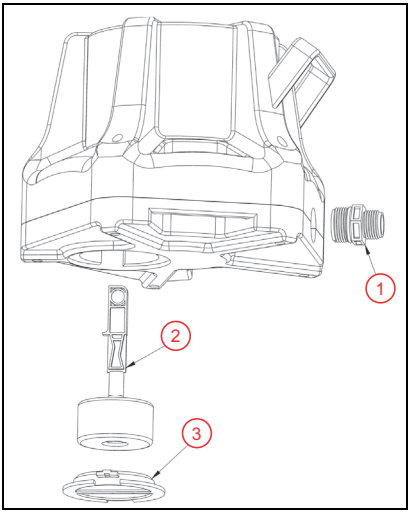

Item	Part No.	Description
1	177343	Garden hose adapter
2	177344	Float/Stem assembly
3	177345	Float Access Cover

Troubleshooting

Problem	Probable Causes	Corrective Action
Pump does not turn on.	Pump is not plugged in.	Plug in the pump.
	Circuit breaker is off or fuse is removed.	Turn on circuit breaker or replace fuse.
	Accumulation of trash on float	Remove the float access cover. Clean float.
	Float obstruction.	Remove the float access cover. Clean float movement path. Remove any debris or obstruction.
	Defective switch.	Replace pump.
	Defective motor.	Replace pump.
Pump will not shut off.	Float obstruction.	Remove the float access cover. Check float movement path. Remove any debris or obstruction.
	Defective switch.	Replace pump.
	Pump is air locked	Shut power off for approximately 1 minute, then restart. Repeat several times to clear air from pump. If this does not resolve the problem, clean the vent hole according the MAINTENANCE section.
	Liquid inflow matches or exceeds pump output capacity.	Multiple or larger pump required. Refer to Capacity sizing.
	Frozen water in discharge hose.	Thaw hose or replace hose.
Pump runs but does not discharge liquid.	Lift too high for pump.	Check rated pump performance.
	Inlet to impeller plugged.	Pull pump and clean.
	Pump is air locked	Shut power off for approximately 1 minute, then restart. Repeat several times to clear air from pump. If this does not resolve the problem, clean the vent hole according the MAINTENANCE section.
	Outlet flow is blocked.	Check outlet tubing to ensure that it is not kinked or blocked. Clear blocked tubing of slime and debris. Clean inlet and outlet piping.
	Frozen water in discharge hose.	Thaw hose or replace hose.
Pump does not deliver rated capacity.	Lift too high for pump.	Check rated pump performance.
	Low voltage, speed too slow.	Check that supply voltage matches nameplate rating.
	Impeller or discharge pipe is clogged.	Pull pump and clean. Check pipe for scale or corrosion.
	Discharge hose diameter is too small.	Replace discharge hose with larger diameter hose. Refer to Capacity sizing.
Pump cycles continu-ally.	No Check valve in long dis-charge pipe allowing water to drain back onto cover.	Install a check valve in the discharge line.
	Check valve leaking.	Inspect check valve for correct operation.
	Defective switch.	Replace pump.
	Volute clogged.	Clean screen and basket.
	Float obstruction.	Remove the float access cover. Clean float movement path. Remove any debris or obstruction.
	Thermal protector activated.	Allow pump to cool.
	GFCI device activated.	Inspect all electrical connections and reset the GFCI.

For technical assistance, parts, or repair, please contact:

800.701.7894 | littlegiant.com

Form 998318 Rev. 003 04/20

Little GIANT®

Franklin Electric Co., Inc. | Oklahoma City, OK 73157-2010

Copyright © 2020, Franklin Electric, Co., Inc. All rights reserved.

BETRIEBSANLEITUNG

Little GIANT

DE Deutsch

Automatische Abdeckplanenpumpe für Pools APCP-1700

Die Little Giant APCP-1700 Abdeckplanenpumpe für Swimmingpools bietet Unterstützung beim Schutz der Abdeckplane vor der anhaltenden Ansammlung von Regen oder geschmolzenem Schnee. Die APCP-1700 ist für die Verwendung für Abdeckplanen von Swimmingpools zertifiziert und kann zum Ablassen des Wassers einfach an einen handelsüblichen Gartenschlauch angeschlossen werden.

Die Pumpe wird über einen Schwimmer gesteuert. Die Pumpe startet automatisch, wenn sich eine Wassermenge mit einem Wasserpegel von 6,35 cm (2,5 Inch) angesammelt hat und schaltet sich automatisch aus, wenn der Wasserpegel auf etwa 2,5 cm (1 Inch) abgesunken ist.

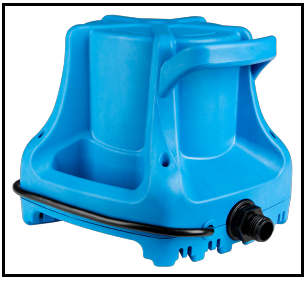

Für dieses Produkt gilt eine beschränkte Garantie für einen Zeitraum von 36 Monaten ab dem Datum des ursprünglichen Kaufs durch den Verbraucher. Die vollständigen Garantiehinweise finden Sie unter www.LittleGiant.com.

Technische Daten

Modell	HP	Volt	HZ	Ampere	Watt
APCP-1700	1/3	230	50	1,2	260

Durchflussmenge

Liter pro Stunde					
0,3 m (1 Fuß)	1,5 m (5 Fuß)	3 m (10 Fuß)	4,6 m (15 Fuß)	6,1 m (20 Fuß)	Maximale Höhe
6490	5365	3745	2175	730	6,7 m

SICHERHEITSHINWEISE

Vor dem Betrieb

Dieses Gerät sollte von technisch qualifiziertem Personal installiert und gewartet werden, das mit der richtigen Auswahl und Verwendung geeigneter Werkzeuge, Geräte und Abläufe vertraut ist. Die Nichteinhaltung von nationalen und lokalen Strom- und Installationsvorschriften und von Empfehlungen von Little Giant kann zu Stromschlag oder Brandgefahr, unzureichenden Funktionen oder zum Geräteausfall führen.

Informieren Sie sich über die Anwendung, die Einschränkungen und potenzielle Gefahren des Produkts. Lesen und befolgen Sie die Anweisungen sorgfältig, um Verletzungen und Sachschäden zu vermeiden. Die Einheit darf nur dann demontiert oder repariert werden, wenn es in diesem Handbuch beschrieben ist.

Die Nichtbeachtung der Installations- und Betriebsabläufe und aller anwendbaren Vorschriften kann zu den folgenden Gefahren führen:

⚠ GEFAHR

Gefahr von Tod, Körperverletzungen oder Sachschäden durch Explosion, Feuer oder Stromschlag.

- Verwenden Sie das Gerät nicht zum Pumpen von brennbaren oder explosiven Flüssigkeiten wie Benzin, Heizöl, Kerosin usw.
- Verwenden Sie das Gerät nicht in explosionsgefährdeten Atmosphären oder Bereichen gemäß NEC, ANSI/NFPA70.
- Wenn eine Pumpe in Betrieb ist, berühren Sie nicht den Motor, die Leitungen oder das Wasser, bis das Gerät vom Stromnetz getrennt oder spannungsfrei geschaltet wurde.
- Wenn die Stromtrennvorrichtung außer Sichtweite ist, verriegeln Sie sie in der geöffneten Position und markieren Sie sie, damit ein unerwartetes Einschalten der Stromversorgung verhindert wird.

⚠ WARNUNG

Gefahr schwerer Verletzungen oder Tod durch Stromschlag.

- Um die Gefahr eines Stromschlags zu verringern, trennen Sie das Gerät von der Stromversorgung, bevor Sie an dem oder um das Gerät herum arbeiten. Möglicherweise benötigen Sie mehr als einen Trennschalter, um das Gerät vor der Wartung spannungsfrei zu schalten.
- Verdrahten Sie das Pumpensystem mit der richtigen Spannung.
- Verwenden Sie kein Verlängerungskabel und gewährleisten Sie einen gut gelegenen Auslass.
- Stellen Sie sicher, dass die Pumpe an einen Stromkreis angeschlossen ist, der über einen FI-Schutzschalter oder eine Fehlerstrom-Schutzeinrichtung mit einem Fehlerstrom von maximal 30 mA verfügt.
- Prüfen Sie elektrische Anschlüsse mit einem Schaltkreisanalysator, um sicherzustellen, dass die stromführenden, neutralen und die Erdungsleitungen ordnungsgemäß angeschlossen sind. Wenn das nicht der Fall ist, sollte ein qualifizierter Elektriker das Problem beheben.
- Die Pumpen sind mit einer Erdungsleitung oder einem Erdungsstecker ausgestattet. Um die Gefahr eines Stromschlags zu verringern, vergewissern Sie sich, dass diese nur an eine ordnungsgemäß geerdete Steckdose angeschlossen werden. Entfernen Sie nicht den dritten Stift aus dem Stecker. Der dritte Stift dient der Erdung der Pumpe, um eine mögliche Gefahr durch Stromschläge zu verhindern.
- Um Gefahren bei der Installation oder Wartung zu vermeiden, installieren Sie eine zweipolige Trennvorrichtung in der Nähe der Pumpeninstallation.
- Sollte das Stromkabel beschädigt sein, darf es zur Vermeidung von Personenschäden nur vom Hersteller, dessen Dienstleistern oder anderen qualifizierten Personen ausgetauscht werden.
- Das Kabel nicht in der Erde vergraben. Verlegen Sie das Kabel so, dass es nicht versehentlich von Rasenmähern, Heckenscheren oder anderen Geräten durchtrennt werden kann.trical Code“ entsprechen.
- Überprüfen Sie vor der Installation die örtlichen Elektro und Bauvorschriften. Die Installation muss in Übereinstimmung mit diesen Vorschriften sowie dem aktuellen „National Electrical Code (NEC)“ und dem „Occupational Safety and Health Act (OSHA)“ erfolgen.
- Verwenden Sie das Netzkabel nicht zum Anheben der Pumpe.
- Die Pumpe sollte nur mit Flüssigkeiten verwendet werden, die mit den Materialien der Pumpenbauteile kompatibel sind. Wenn Flüssigkeiten verwendet werden, die mit den Bauteilen der Pumpe nicht kompatibel sind, kann es zu einem Ausfall des elektrischen Isolationssystems und damit zu einem Stromschlag kommen.

⚠ VORSICHT

Dabei besteht Gefahr von Körperverletzungen, Stromschlag oder Sachschäden.

- Die Pumpe kann von Kindern ab einem Alter von 8 Jahren sowie von Personen mit eingeschränkten körperlichen, sensorischen und geistigen Fähigkeiten oder mangelnder Erfahrung verwendet werden, wenn diese Personen zuvor ausreichend instruiert wurden, wie mit dem Gerät sicher umzugehen ist. Besagte Personen müssen außerdem die Gefahren im Umgang mit der Pumpe verstehen. Kinder dürfen unter keinen Umständen mit dem Gerät spielen. Kinder sollten Reinigungs- und Wartungsarbeiten - wenn überhaupt - nur unter der Aufsicht von Erwachsenen vornehmen.
- Das Gerät kann automatisch starten. Vor Wartungsarbeiten an der Pumpe oder am Schalter muss stets das Stromkabel herausgezogen und der Strom abgeschaltet werden A.
- Stellen Sie vor Inbetriebnahme der Pumpe sicher, dass die Abflussleitung gesichert ist. Sollte die Abflussleitung nicht gesichert sein, könnte sie sich unkontrolliert bewegen.
- Lassen Sie die Pumpe unter keinen Umständen trocken laufen. Durch Trockenlauf können schwere Schäden an der Pumpe entstehen.
- Gewährleisten Sie, dass die Einheit nicht einfriert. Das Einfrieren der Pumpe kann zu Rissbildung oder Verformungen führen, wodurch die Einheit zerstört werden kann.
- Eine nicht funktionierende oder fehlerhafte Pumpe kann zu Überschwemmungen führen, die Verletzungen oder Sachschäden verursachen können.
- Der Betrieb dieses Geräts erfordert detaillierte Anweisungen zu Installation und Bedienung, die in diesem Handbuch für die Verwendung des Produkts enthalten sind. Lesen Sie vor der Montage und dem Betrieb das gesamte Handbuch durch. Der Endbenutzer sollte das Handbuch erhalten und für die zukünftige Verwendung aufbewahren.
- Halten Sie die Sicherheitskennzeichen sauber und in gutem Zustand.
- Halten Sie den Arbeitsbereich sauber, hell und aufgeräumt.

HINWEIS

Beschädigungsrisiko für die Pumpe oder andere Geräte.

- Überprüfen Sie die Pumpen und Systembauteile regelmäßig. Überprüfen Sie die Schläuche regelmäßig auf Schwachstellen oder Verschleiß und achten Sie darauf, dass alle Verbindungen fest sind.
- Planen und führen Sie die routinemäßige Wartung nach Bedarf und in Übereinstimmung mit dem Abschnitt „Wartung“ in diesem Handbuch durch.
- Die Motorlager der Pumpe enthalten eine geringe Menge Schmierstoff. Im Falle eines Defekts des Produkts kann eine Lackage dieser Schmierstoffe zur Verunreinigung der Flüssigkeit führen.

Diese Kennzeichnung bedeutet, dass dieses Produkt im gesamten EU-Raum nicht zusammen mit anderem Haushaltsabfall entsorgt werden darf. Recyceln Sie das Produkt mit Verantwortungsbewusstsein, um Schäden für Mensch und Umwelt durch unkontrollierte Müllentsorgung zu vermeiden. Gehen Sie mit gutem Beispiel voran und fördern Sie die nachhaltige Wiederverwendung materieller Ressourcen. Verwenden Sie zur Rückgabe des gebrauchten Geräts die Rückgabe- und Sammelsysteme oder kontaktieren Sie den Händler, bei dem Sie dieses Produkt erworben haben. Die Händler können das Produkt zurücknehmen und dem umweltgerechten Recycling zuführen.

INSTALLATION

Informationen zu den Pumpenabmessungen

Die Leistung von 1700 GPH (Gallons per hour = 6435 Litern pro Stunde) wurde mittels eines Schlauchs mit ID 2,5 cm (1 Inch) erreicht, wobei die Reibungsverluste außer Acht gelassen wurden. Durch Verwendung eines 15 m langen Gartenschlauchs wird diese Leistung aufgrund von Reibungsverlusten im Gartenschlauch auf etwa 1890 Liter / h (500 Gallons) reduziert. Sollte es in Ihrer Gegend regelmäßig zu starken Regenfällen kommen, (2,5 bis 5 l pro Stunde), kann ein Schlauch mit einem Durchmesser von 2,5 cm (1 Inch) erforderlich sein. Schläuche mit ID 2,5 cm (1 Inch) sind in den meisten Läden für Poolzubehör erhältlich.

Die Wassermenge, die Ihr Pool während eines Regenschauers mit 2,5 cm / Stunde ansammelt, kann wie folgt berechnet werden: Gesamtlänge der Abdeckplane (Meter / Fuß) x Gesamtbreite der Abdeckplane (Meter / Fuß) x 0,6234 = Liter pro Stunde (Gallons pro Stunde).

HINWEIS: Hier handelt es sich um die Abmessungen der Abdeckplane und nicht um die des Pools.

Beispiele:

Auf einer Abdeckplane mit den Abmessungen 5 m x 10 m (16 x 32 Fuß) würden sich in einer Stunde bei 2,5 cm Regen pro Stunde 1220 Liter (319 Gallons) (16 x 32 x 0,6234 = 319) Wasser ansammeln.

Auf einer Abdeckplane mit den Abmessungen 6 m x 12 m (20 x 40 Fuß) würden sich in einer Stunde bei 2,5 cm Regen pro Stunde 1890 Liter (499 Gallons) (20 x 40 x 0,6234 = 499) Wasser ansammeln.

Physical Installation

Die elektrische Steckdose - einschließlich der Erdung und der FI-Schutzschalter - muss den nationalen sowie den regionalen Normen zur Elektrotechnik entsprechen. Vergewissern Sie sich außerdem, dass die Steckdose über eine angemessene Größe verfügt und für diese Pumpe richtig platziert ist. Möglicherweise benötigen Sie für die Installation eine Elektrofachkraft oder einen Installateur. Weitere Informationen finden Sie unten im Abschnitt Elektrische Anschlüsse.

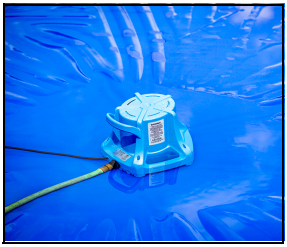

Überprüfen Sie gegebenenfalls anhand der in Ihrer Gegend geltenden Normen zur Installation, ob die endgültige Installation deren Anforderungen entspricht.

1. Sollten Sie zum Ablassen des Wassers einen Gartenschlauch verwenden, schließen Sie den Gartenschlauchadapter an die Pumpe an.
2. Schließen Sie an den Schlauchadapter einen Gartenschlauch an oder verwenden Sie einen flexiblen PVC.Schlauch mit ID 2,5 cm (1 Inch), der am Ablass der Pumpe angebracht wird.

   HINWEIS: Das freie Ende des Abflussschlauchs muss gesichert werden, sodass es nicht aufgrund von starkem Wind oder des Wasserdrucks des Ablasswassers auf die Abdeckplane zurückspringen kann.

3. Verwenden Sie den Hebel zum langsamen Absenken der Pumpe auf die Abdeckplane. Halten Sie, falls erforderlich, den Ablass-/Gartenschlauch fest. Stellen sie sicher, dass Sie während der Positionierung der Pumpe nicht das Stromkabel versehentlich auf die Abdeckplane ziehen. Die Pumpe ist mit einer Öse versehen (gegenüber des Ablasses), mit der sie an einem Positionierungsseil (nicht im Lieferumfang enthalten) angebracht werden kann. Verwenden Sie zum Positionieren der Pumpe auf der Abdeckplane das Seil sowie den Gartenschlauch.
4. Wir empfehlen, dass zwei Personen die Pumpe positionieren. Eine Person hält die Stromleitung fest, damit diese nicht auf die Abdeckplane gezogen wird, die zweite Person positioniert die Pumpe an der gewünschten Stelle auf der Abdeckplane. Sobald sich die Pumpe in der gewünschten Position befindet, können die elektrischen Anschlüsse vorgenommen werden.

Elektrische Anschlüsse

Das Netzkabel muss an eine gleichbleibende Stromquelle angeschlossen werden, die der auf dem Typenschild der Pumpe angegebenen Spannung entspricht.

- Die Pumpe sollte an ihren eigenen Stromkreis angeschlossen oder verdrahtet werden. Es sollten sich keine anderen Geräte in diesem Stromkreis befinden.
- Die Sicherungen oder der Schutzschalter müssen ausreichend Kapazität im Stromkreis aufweisen.
- Verbinden Sie die Pumpe mit einem Stromkreis, der mit einem FI-Schutzschalter ausgestattet ist, wenn dies laut Vorschrift erforderlich ist.

WICHTIG: Das Netzkabel kann nicht ausgetauscht werden. Im Falle einer Beschädigung muss das gesamte Gerät ausgetauscht werden.

Trennen Sie die Pumpe unbedingt von der Stromquelle ab, bevor Sie die Pumpe, den Ablass oder den elektrischen Stecker anfassen und in diesem Bereich Wasser vorhanden ist. Bei Nichtbeachten dieser Warnung kann es zu schweren körperlichen Schäden oder Sachschäden kommen. Schließen Sie die Pumpe unbedingt immer an eine Erdung an. Weitere Informationen finden Sie im Abschnitt SICHERHEITSHINWEISE.

1. Die Pumpe wird mit einem Dreipol-Stecker geliefert. Der dritte Stift dient der Erdung der Pumpe, um eine mögliche Gefahr durch Stromschläge zu verhindern. Entfernen Sie nicht den dritten Stift aus dem Stecker.
2. Es wird ein separater Stromkreislauf empfohlen. Die erforderliche Stromstärke beträgt 5 Amp bei 230 V AC.
3. Stellen Sie unbedingt sicher, dass die elektrischen Anschlüsse nicht von dem steigenden Wasser erreicht werden können. Die elektrischen Anschlüsse dürfen auf keinen Fall so angebracht werden, dass Sie vom Wasser bedeckt oder überschwemmt werden können.
4. Sollten Sie eine Steckdose mit FI-Schalter haben, überprüfen Sie den FI-Schalter gemäß den Anweisungen des Herstellers.
5. Testen Sie den Pumpenbetrieb nachdem alle elektrischen Anschlüsse vorgenommen wurden anhand der Anweisungen im Abschnitt "Betrieb" in diesem Handbuch. Versuchen Sie nicht, die Pumpe ohne Wasser laufen zu lassen. Dadurch werden die Dichtungen und Lager beschädigt und es kann zu dauerhaften Schäden an der Pumpe kommen.

Betrieb

Machen Sie sich mit den in diesem Handbuch gegebenen SICHERHEITSANWEISUNGEN vertraut. Überprüfen Sie die Pumpe während der Regenzeit täglich auf eine ordnungsgemäße Funktionsweise. Versichern Sie sich auch nach starken Windböen und starken Bewegungen der Abdeckplane, dass die Pumpe aufrecht steht und der Ablassschlauch richtig platziert ist. Sollten Sie eine längere Abwesenheit planen, sorgen Sie unbedingt dafür, dass eine andere Person die Pumpe für die Abdeckplane regelmäßig überprüft und kontrolliert, ob diese ordnungsgemäß funktioniert. Lesen Sie sorgfältig die SICHERHEITSANWEISUNGEN durch und nehmen Sie die Gefahren zur Kenntnis, die durch Stromschlag entstehen können.

Lassen Sie zum Testen der Pumpe im Bereich rund um die Pumpe Wasser ein und warten Sie bis diese aktiviert wird. Versuchen Sie nicht, die Pumpe ohne Wasser zu betreiben. Dies kann zu dauerhaften Schäden an der Pumpe führen.

Die Pumpe wird durch einen eingebauten Schwimmer aktiviert. Die Pumpe sollte bei einem Wasserstand von ungefähr 5 cm aktiviert werden und laufen, bis der Wasserstand ungefähr 2,5 cm (1 Inch) erreicht hat. **HINWEIS:** Temperaturen nahe des Nullpunkts können dazu führen, dass die Pumpe bei einem Wasserstand von 10 cm (4 Inch) eingeschaltet und einem Wasserstand von 5 cm (2 Inch) wieder ausgeschaltet wird.

Verifizieren Sie, dass die Pumpe und der Bedienschalter wie vorgesehen funktionieren. Verifizieren Sie, dass die EIN / AUS-Wasserstände innerhalb der Vorgaben liegen. Verifizieren Sie, dass der Ablassschlauch so platziert ist, dass das Ablasswasser nicht zurück auf die Abdeckplane läuft.

WARTUNG

Gehen Sie im Falle erforderlicher Wartungsarbeiten vorsichtig und gewissenhaft vor. Die Pumpe oder der umgebende Bereich könnten mit Wasser bedeckt sein. Schalten Sie die Pumpe nie ein oder aus während diese auf nassen oder feuchten Oberflächen steht. Schalten Sie den Strom, falls erforderlich, am Leistungsschalterfeld aus. Alternativ dazu können Sie vor Wartungsarbeiten auch einen Elektriker mit der Abschaltung beauftragen. Für den Fall, dass Sie die angegebenen Verfahrensschritte nicht korrekt befolgen, kann es zu schweren oder gar tödlichen Stromschlägen kommen. Schalten Die den Strom am Hauptschrank für die elektrischen Anschlüsse durch Betätigen des richtigen Trennschalters oder Entnahme der Sicherung aus. Bei Anwendungen, in denen Schraubsicherungen verwendet werden, die Sicherung nur mit einer Hand entfernen, während die andere Hand und der gesamte Rest des Körpers mit nichts in Kontakt kommen. Achten Sie darauf, dass Sie nicht in Wasser stehen und auch keine anderen leitenden Oberflächen berühren.

Eisige Wetterbedingungen können zu unnötigen Abnutzungen an der Pumpe führen. Bei solchen Wetterbedingungen wird empfohlen, die Pumpe von der Abdeckplane herunter zu nehmen. Dies ist allerdings nicht zwingend erforderlich. Sollte die Pumpe auch bei Kälte installiert bleiben, stellen Sie sicher, dass das Stromkabel an eine 230 V AC Spannungsquelle angeschlossen ist. Gewährleisten Sie, dass die Einheit nicht einfriert. Es kann zu Rissbildung und Verformungen kommen, wodurch die Einheit zerstört werden kann.

Trennen Sie die Pumpe vor Wartungsarbeiten von der Stromquelle, ziehen Sie das Kabel, entfernen Sie die Sicherung oder betätigen Sie den Trennschalter.

Das Motorgehäuse der Pumpe ist vollständig abgedichtet und erfordert keine Wartungsarbeiten. Durch Auseinanderbauen des Motorgehäuses und Veränderung des Stromkabels kann es zu einem Verlust der Garantieansprüche kommen.

Der Motor ist ein Dauerbetrieb-Motor, der mit einem sich automatisch rückstellenden Thermoschutz ausgestattet ist. Bei diesem Motor kann es zu einem unerwarteten Neustart kommen. Wenn der Thermoschutzausgelöst wird, kann dies ein Zeichen dafür sein, dass der Motor überlastet / überhitzt ist. Zu dieser Überlastung oder Überhitzung kann es durch Probleme der Anwendung, wie z.B. einem blockierten Pumpenrad oder einem in der „EIN"-Stellung feststeckenden Schalter kommen. Auch eine im Trockenlauf betriebene Pumpe, Lufteinschlüsse in der Pumpe, kurze Laufzyklen der Pumpe, eine extrem hohe oder niedrige Spannung können zu Problemen führen, ebenso wie stark abgenutzte Pumpen, Motoren, Lager oder Dichtungen, die ausgetauscht werden müssen.

Die Pumpe kann gegen eine begrenzte Entladung angehen, ohne dabei beschädigt zu werden.

Sorgen Sie dafür, dass die Pumpe stets sauber und in einem guten Zustand ist. Vor der Lagerung während des Sommers muss die Pumpe sorgfältig gesäubert werden.

Wenn der Schwimmer stecken bleibt, entfernen Sie die Abdeckung für den Zugang zum Schwimmer unten an der Einheit. Entfernen Sie die Abdeckung, indem Sie diese in Richtung des „ÖFFNEN"-Pfeils drehen, wie auf der Abdeckung gezeigt. Führen Sie bei Bedarf Reinigungsarbeiten durch und installieren anschließend die Zugangsabdeckung erneut.

Diese Pumpe verfügt zum Vermeiden von Lufteinschlüssen über eine eingebaute Entlüftungsöffnung. Die Entlüftungsöffnung kann von Zeit zu Zeit verstopfen. Es kann eine Reinigung notwendig sein. Gehen Sie dazu vor wie folgt:

1. Trennen Sie die Pumpe von der Stromquelle.
2. Lockern und entfernen Sie die fünf Schrauben von der äußeren blauen Abdeckung (4 Schrauben sind abgebildet).
3. Entfernen Sie die äußere Abdeckung.
4. Entfernen Sie Verschmutzungen aus der Entlüftungsöffnung.
5. Bringen Sie die äußere Abdeckung und die Schrauben erneut an.
6. Schließen Sie die Pumpe erneut an die Stromquelle an.

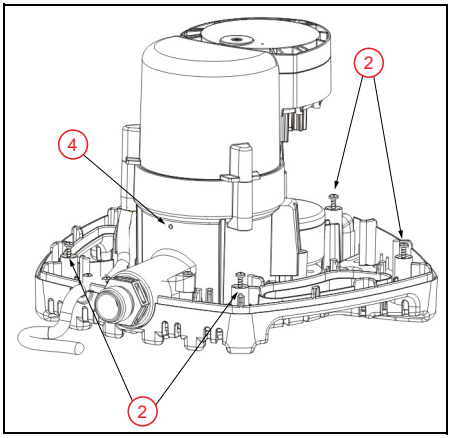

Ersatzteilliste

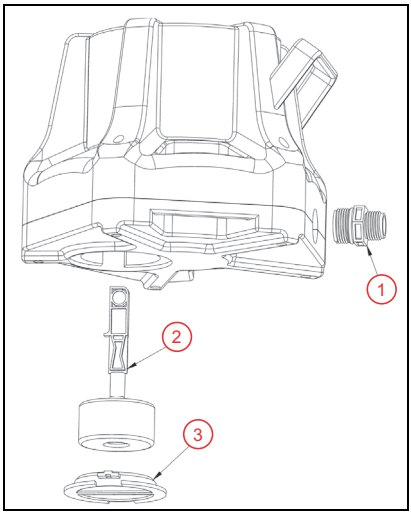

Artikel	Teilenummer	Beschreibung
1	177343	Gartenschlauch-Adapter
2	177344	Schwimmer-/Stößelbaugruppe
3	177345	Zugangsabdeckung Schwimmer

Fehlerbehebung

Problem	Mögliche Gründe	Abhilfemaßnahme
Die Pumpe lässt sich nicht einschalten.	Die Pumpe ist nicht an die Stromquelle angeschlossen.	Stecken Sie den Stecker der Pumpe in die Steckdose.
	Schutzschalter ausgeschaltet oder Sicherung entfernt.	Schalten Sie den Schutzschalter ein oder ersetzen Sie die Sicherung.
	Ansammlung von Verschmutzungen am Schwimmer	Entfernen Sie die Zugangsabdeckung zum Schwimmer. Reinigen Sie den Schwimmer.
	Blockierung des Schwimmers.	Entfernen Sie die Zugangsabdeckung zum Schwimmer. Reinigen Sie den Bewegungspfad des Schwimmers. Entfernen Sie Rückstände oder Behinderungen.
	Defekter Schalter.	Tauschen Sie die Pumpe aus.
	Defekter Motor.	Tauschen Sie die Pumpe aus.
Die Pumpe lässt sich nicht abschalten.	Blockierung des Schwimmers.	Entfernen Sie die Zugangsabdeckung zum Schwimmer. Überprüfen Sie den Bewegungspfad des Schwimmers. Entfernen Sie Rückstände oder Behinderungen.
	Defekter Schalter.	Tauschen Sie die Pumpe aus.
	Die Pumpe weist Lufteinschlüsse auf	Schalten Sie die Pumpe für etwa eine Minute aus und starten sie dann erneut. Wiederholen Sie diesen Vorgang zum Entfernen der Luft aus der Pumpe mehrere Male. Kann das Problem dadurch nicht behoben werden, reinigen Sie die Entlüftungsöffnung wie im Abschnitt WARTUNG beschrieben.
	Der Flüssigkeitszufluss entspricht der Pumpenleistung oder überschreitet diese.	Mehrere Pumpen / größere Pumpe erforderlich. Sehen Sie unter Größe der Pumpe nach.
	Im Ablassschlauch befindet sich gefrorenes Wasser.	Tauen Sie den Schlauch ab oder ersetzen Sie diesen.
Die Pumpe läuft, gibt aber keine Flüssigkeit ab.	Zu starker Hub für die Pumpe.	Prüfen Sie die Nennleistung der Pumpe.
	Einlass zum Antriebsrad verstopft.	Ziehen Sie die Pumpe heraus und reinigen Sie sie.
	Die Pumpe weist Lufteinschlüsse auf	Schalten Sie die Pumpe für etwa eine Minute aus und starten sie dann erneut. Wiederholen Sie diesen Vorgang zum Entfernen der Luft aus der Pumpe mehrere Male. Kann das Problem dadurch nicht behoben werden, reinigen Sie die Entlüftungsöffnung wie im Abschnitt WARTUNG beschrieben.
	Ablaufströmung ist blockiert.	Überprüfen Sie den Auslaufschlauch, um sicherzustellen, dass er nicht geknickt oder blockiert ist. Entfernen Sie Schmutz und Ablagerungen aus blockierten Schläuchen. Reinigen Sie Einlass- und Auslassrohr.
	Im Ablassschlauch befindet sich gefrorenes Wasser.	Tauen Sie den Schlauch ab oder ersetzen Sie diesen.
Die Pumpe arbeitet nicht mit Nennleistung.	Zu starker Hub für die Pumpe.	Prüfen Sie die Nennleistung der Pumpe.
	Niedrige Spannung, Geschwindigkeit zu gering.	Überprüfen Sie, ob die Versorgungsspannung mit der Angabe auf dem Typenschild übereinstimmt.
	Antriebsrad oder Ablaufrohr ist verstopft.	Ziehen Sie die Pumpe heraus und reinigen Sie sie. Überprüfen Sie das Rohr auf Ablagerungen oder Korrosion.
	Der Durchmesser des Abflussschlauchs ist zu klein.	Ersetzen Sie den Abflussschlauch durch einen Schlauch mit einem größeren Durchmesser. Sehen Sie unter Größe der Pumpe nach.
Die Pumpe arbeitet kontinuierlich.	Es ist kein Rückschlagventil in der langen Ablaufleitung installiert, sodass kein Wasser zurück auf die Abdeckplane fließen kann.	Installieren Sie ein Rückschlagventil in der Ablaufleitung.
	Prüfen Sie auf Leckagen am Ventil.	Überprüfen Sie, ob das Rückschlagventil ordnungsgemäß funktioniert.
	Defekter Schalter.	Tauschen Sie die Pumpe aus.
	Schnecke verstopft.	Reinigen Sie Sieb und Korb.
	Blockierung des Schwimmers.	Entfernen Sie die Zugangsabdeckung zum Schwimmer. Reinigen Sie den Bewegungspfad des Schwimmers. Entfernen Sie Rückstände oder Behinderungen.
	Thermoschutz aktiviert.	Lassen Sie die Pumpe abkühlen.
	FI-Schutzschalter aktiviert.	Überprüfen Sie alle elektrischen Verbindungen und setzen Sie den FI-Schalter zurück.

Urheberrecht © 2020, Franklin Electric, Co., Inc. Alle Rechte vorbehalten.

MANUEL DE L'OPÉRATEUR

Little GIANT

FR Français

Pompe de bâche de piscine automatique APCP-1700

La pompe de bâche de piscine Little Giant APCP-1700 permet de protéger votre bâche de piscine d'une longue période d'accumulation de pluie ou de neige fondante. L'APCP-1700 est certifiée pour être utilisée sur des bâches de piscine et peut être raccordée à un tuyau d'arrosage standard pour faciliter l'évacuation de l'eau.

La pompe est commandée par un mécanisme d'interrupteur à flotteur. La pompe démarre automatiquement lorsque de l'eau s'accumule à un niveau d'environ 6,35 cm (2,5 po) et s'arrête lorsque le niveau baisse à environ 2,54 cm (1 po).

Ce produit est couvert par une garantie limitée pour une période de 36 mois à compter de la date d'achat initial par le consommateur. Pour obtenir de plus amples renseignements sur la garantie, consultez www.LittleGiant.com.

Caractéristiques techniques

Modèle	CH	Volts	Hz	Ampères	Watts
APCP-1700	1/3	230	50	1,2	260

Débits

Litres par heure					
0,3 m (1 pied)	1,5 m (5 pieds)	3 m (10 pieds)	4,6 m (15 pieds)	6,1 m (20 pieds)	Hauteur maximale
6490	5365	3745	2175	730	7,3 m

CONSIGNES DE SÉCURITÉ

Avant de commencer

Seul le personnel technique qualifié connaissant bien les différents types d'outils, équipements et procédures appropriés ainsi que leur utilisation peut installer et entretenir cet équipement. Le non-respect des réglementations nationales et locales en matière d'installations électriques et de plomberie et des recommandations de Little Giant peut entraîner des risques de décharge électrique ou d'incendie, des performances insatisfaisantes ou une défaillance de l'équipement.

Informez-vous sur les applications du produit, ses limites et dangers potentiels. Lisez attentivement les instructions et suivez-les afin d'empêcher que des blessures et dégâts matériels ne soient causés. Ne démontez pas ou ne réparez pas l'unité, sauf indication particulière figurant dans ce manuel.

Le non-respect des procédures d'installation ou de fonctionnement et de tous les codes applicables peut exposer aux dangers suivants :

⚠ DANGER

Risque de décès, de blessures corporelles ou de dégât matériel dû à une explosion, un incendie ou une décharge électrique.

- N'utilisez pas l'équipement pour le pompage de liquides inflammables ou explosifs tels que l'essence, le kérosène, etc.
- N'utilisez pas l'appareil dans des atmosphères explosives ou des zones considérées comme dangereuses (classifiées dans les conditions définies par le NEC et ANSI/NFPA70).
- Lorsqu'une pompe est en fonctionnement, assurez-vous de débrancher ou de déconnecter l'unité de la source d'alimentation électrique avant de toucher au moteur, aux tuyaux ou à l'eau.
- Si l'interrupteur d'alimentation ne se trouve pas à proximité, verrouillez l'unité en position ouverte et apposez une étiquette pour empêcher tout démarrage imprévu de l'alimentation.

⚠ AVERTISSEMENT

Risque de blessure grave ou mortelle par décharge électrique.

- Pour réduire le risque de décharge électrique, débranchez l'alimentation avant de travailler sur le système ou à proximité de celui-ci. Il peut s'avérer nécessaire d'utiliser plusieurs sectionneurs pour mettre l'équipement hors tension avant tout entretien.
- Câblez le système de pompe pour obtenir la tension correcte.
- N'utilisez pas de rallonge ; prévoyez une prise bien située.
- Assurez-vous que cette pompe est connectée à un circuit équipé d'un disjoncteur de fuite à la terre (DDFT) ou à un interrupteur à courant différentiel résiduel (DCR) présentant un courant de fonctionnement résiduel nominal ne dépassant pas 30 mA si la réglementation l'exige.
- Vérifiez les prises de courant avec un analyseur de circuit pour vous assurer que les câbles d'alimentation, de neutre et de terre sont bien connectés. Si ce n'est pas le cas, le problème doit être corrigé par un électricien qualifié.
- Les pompes sont fournies avec un conducteur de terre et une fiche de branchement pouvant être mise à la terre. Pour réduire le risque de décharge électrique, assurez-vous qu'elles ne sont connectées qu'à une prise de terre correctement raccordée à la terre. Ne retirez pas la troisième broche de la fiche. La troisième broche sert à la mise à la terre de la pompe pour éviter tout risque de décharge électrique.
- Pour éviter tout risque de décharge électrique lors de l'installation ou de l'entretien, installez un sectionneur bipolaire à proximité de l'installation de la pompe.
- Si le cordon d'alimentation est endommagé, il doit être remplacé par le fabricant, son agent d'entretien ou un technicien qualifié afin d'éviter tout accident.
- N'enterrez pas le cordon. Localisez le cordon afin de réduire les risques impliquant des tondeuses, des taille-haies et d'autres appareils.
- Consultez les réglementations locales des installations électriques et les exigences du bâtiment en vigueur avant l'installation. L'installation doit être conforme à ces réglementations ainsi qu'à la réglementation nationale des installations électriques la plus récente et à la Occupational Safety and Health Act (OSHA, loi américaine sur la sécurité et la santé au travail).
- Ne soulevez pas la pompe par le cordon d'alimentation.
- Cette pompe a été testée pour une utilisation avec de l'eau uniquement. La pompe ne doit être utilisée qu'avec des liquides compatibles avec les matériaux des composants de pompe. Sinon, les liquides peuvent provoquer une défaillance du système d'isolation électrique et causer une décharge électrique.

⚠ MISE EN GARDE

Risque de blessure corporelle, de décharge électrique ou de dégât matériel.

- Cet appareil peut être utilisé par des enfants âgés de 8 ans et plus et des personnes ayant des capacités physiques, sensorielles ou intellectuelles réduites ou un manque d'expérience et de connaissances, dans la mesure où ils ont reçu des instructions quant à l'utilisation de l'appareil en toute sécurité et qu'ils sont conscients des dangers encourus. Les enfants ne doivent pas jouer avec l'appareil. Le nettoyage et la maintenance ne doivent pas être effectués par des enfants sans surveillance.
- L'équipement peut démarrer automatiquement. Avant de procéder à l'entretien de la pompe ou de l'interrupteur, débranchez toujours le cordon d'alimentation et coupez l'alimentation électrique.
- Assurez-vous que la conduite de refoulement de la pompe est sécurisée avant de faire fonctionner la pompe. Si la conduite de refoulement n'est pas sécurisée, elle peut se déplacer.
- Ne faites pas fonctionner la pompe à sec. Un fonctionnement à sec peut causer de sérieux dommages à la pompe.
- Ne laissez pas l'appareil geler. Le gel peut provoquer des fissures ou des déformations qui peuvent endommager l'appareil.
- Une pompe en panne ou défectueuse peut causer des inondations, et entraîner ainsi des blessures corporelles ou des dommages matériels.
- Ce manuel contient des instructions d'installation et d'utilisation détaillées requises pour une exploitation sûre de l'équipement. Veuillez lire ce manuel au complet avant d'installer et d'utiliser cet équipement. L'utilisateur final doit recevoir le manuel et le conserver pour une utilisation ultérieure.
- Maintenez les étiquettes de sécurité propres et en bon état.
- Gardez la zone de travail propre, bien éclairée et dégagée.

REMARQUE

Risque de dommages à la pompe ou à un autre équipement.

- Inspectez régulièrement les composants de la pompe et du système. Vérifiez fréquemment que les flexibles ne sont pas fragilisés ou usés, en vous assurant que tous les raccordements sont sécurisés.
- Planifiez et effectuez l'entretien courant selon les besoins et conformément à la section Maintenance du présent manuel.
- Les roulements du moteur de la pompe contiennent une petite quantité de lubrifiant. En cas de défaillance du produit, une fuite de lubrifiant peut entraîner une pollution du liquide.

Ce marquage indique que ce produit ne doit pas être jeté avec les autres déchets ménagers dans toute l'UE. Pour éviter tout risque pour l'environnement ou la santé humaine suite à une élimination incontrôlée des déchets, recyclez-le de manière responsable afin de promouvoir la réutilisation durable des ressources matérielles. Pour retourner votre appareil usagé, veuillez utiliser les systèmes de retour et de collecte ou contactez le revendeur chez qui vous avez acheté le produit. Il peut reprendre ce produit pour le recycler de manière sécurisée pour l'environnement.

INSTALLATION

Informations relatives aux dimensions de la pompe

Les performances de la 1700 GPH ont été obtenues avec un tuyau d'un diamètre interne de 2,54 cm (1 po), avec des pertes par frottement négligées. L'utilisation d'un tuyau d'arrosage de 129 cm (50,75 po) réduit cette productivité à environ 2 273 litres (500 gallons) par heure en raison de pertes par frottements dans le tuyau d'arrosage. Si votre région connait régulièrement de fortes pluies (2,54 à 5,08 cm par heure [1 à 2 po]), il peut être nécessaire d'utiliser des tuyaux de 2,54 cm (1 po). Vous trouverez un tuyau d'un diamètre interne de un pouce (2,54 cm) dans la plupart des magasins de matériel pour piscines.

Le nombre de gallons/litres d'eau que votre piscine peut collecter lors d'une pluie d'un pouce par heure peut être calculé comme suit : Longueur totale de la bâche (pieds) x largeur totale de la bâche (pieds) x 0,6234 = gallons par heure.

REMARQUE: Il s'agit des dimensions de la bâche et non de la piscine.

Exemples :

Une bâche de piscine de 16 x 32 pieds (5 x 10 m) peut recueillir 319 gallons (16 x 32 x 0,6234 = 319) en 1 heure, en cas d'épisode pluviométrique de 2,54 cm (1 po) par heure.

Une bâche de piscine de 20 x 40 pieds (6 x 12 m) peut recueillir 499 gallons (20 x 40 x 0,6234 = 499) en 1 heure, en cas d'épisode pluviométrique de 2,54 cm (1 po) par heure.

Installation physique

La prise électrique à utiliser doit répondre aux exigences du Code Électrique National ainsi qu'aux réglementations électriques locales, y compris la mise à la terre, et la protection DDFT. Vérifiez également que la sortie est correctement dimensionnée et bien située pour cette pompe. Votre installation peut nécessiter un électricien ou un plombier agréé. Voir la section Raccordements électriques ci-dessous.

Si nécessaire, vérifiez les réglementations locales en matière de plomberie pour vérifier que l'installation finale est en conformité avec leurs exigences.

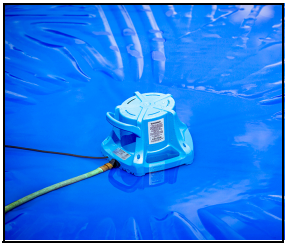

1. Si vous utilisez un tuyau d'arrosage pour évacuer l'eau, installez l'adaptateur du tuyau d'arrosage sur la pompe.
2. Branchez un tuyau d'arrosage sur l'adaptateur du tuyau ou utilisez un raccord de 1 po et un tuyau flexible en PVC fixé sur le refoulement de la pompe.

   REMARQUE: L'extrémité libre du tuyau de refoulement doit être sécurisée afin qu'elle ne puisse pas se renverser sur la bâche de piscine en cas de vents forts ou de la pression de l'eau évacuée.
3. Utilisez la poignée pour abaisser doucement la pompe sur la bâche de piscine. Tenez le tuyau de refoulement/d'arrosage si nécessaire. Lors du positionne ment de la pompe, veillez à ne pas tirer la fiche du cordon d'alimentation sur la bâche de la piscine. La pompe est équipée d'un œillet (en face de l'évacuation) destiné à attacher une corde de positionnement (non incluse). Utilisez la corde et le tuyau d'arrosage pour positionner la pompe sur la bâche de piscine.
4. Deux personnes sont recommandées pour positionner la pompe. Une personne doit tenir la fiche du cordon électrique pour éviter qu'elle ne soit tirée sur la bâche de piscine tandis que la seconde personne place la pompe à l'emplacement désiré sur la bâche de piscine. Une fois en place, la pompe est prête pour être raccordée à l'alimentation électrique.

Raccordement électrique

Le cordon d'alimentation doit être branché à une source d'alimentation constante correspondant à la tension indiquée sur la plaque signalétique de la pompe.

- La pompe doit être connectée ou câblée à son propre circuit, à l'exclusion de toute autre prise de courant ou tout autre équipement dans le circuit.
- La puissance des fusibles ou du disjoncteur doit être suffisante dans le circuit électrique.
- La pompe doit être connectée à un circuit équipé d'un disjoncteur différentiel de fuite à la terre (DDFT) si le règlement l'exige.

IMPORTANT: le cordon d'alimentation ne peut pas être remplacé. S'il est endommagé, l'unité complète doit être remplacée.

Débranchez toujours l'alimentation électrique avant de toucher la pompe, l'évacuation ou la prise électrique en cas de présence d'eau dans la zone. Le non-respect de ces instructions peut entraîner des blessures corporelles graves et/ou des dommages matériels. Raccordez toujours la pompe à une prise mise à la terre. Consultez les CONSIGNES DE SÉCURITÉ.

1. La pompe est livrée avec une prise électrique à 3 broches. La troisième broche sert à la mise à la terre de la pompe pour éviter tout risque de décharge électrique. Ne retirez pas la troisième broche de la fiche.
2. Un circuit électrique de dérivation séparé est recommandé. La puissance électrique requise est de 5 ampères à 230 VCA.
3. Assurez-vous que le raccordement électrique ne peut pas être atteint lors de la montée de l'eau. En aucun cas, le raccordement ne doit se trouver dans un endroit où il peut être inondé ou submergé par l'eau.
4. Si vous avez une prise équipée d'un disjoncteur de fuite de terre (DDFT), testez le dispositif DDFT conformément aux instructions du fabricant.
5. Une fois que tous les raccordements électriques ont été effectués, testez le fonctionnement du système de pompe en suivant les instructions de la section « Fonctionnement » de ce manuel. N'essayez pas de faire fonctionner la pompe sans eau, car cela pourrait endommager les joints et les roulements et pourrait causer des dommages permanents à la pompe.

Fonctionnement

Familiarisez-vous avec les CONSIGNES DE SÉCURITÉ de ce manuel. Pendant la saison des pluies, vérifiez tous les jours que la pompe fonctionne correctement. DE Plus, en cas de vents violents ou de mouvements excessifs de la bâche de piscine, assurez-vous que la pompe est toujours en place et que le tuyau de refoulement est correctement positionné. Si vous prévoyez de vous absenter pendant une longue période, demandez à quelqu'un de vérifier régulièrement la pompe de la bâche de piscine et de vérifier que tout fonctionne toujours correctement. Veillez à passer en revue les CONSIGNES DE SÉCURITÉ et les dangers de décharge électrique avec cette personne !

Pour tester le fonctionnement de la pompe, faites couler de l'eau dans la zone où est placée la pompe jusqu'à ce que la pompe s'active. N'essayez pas de faire fonctionner la pompe sans eau, car cela pourrait causer des dommages permanents à la pompe.

La pompe est activée par un interrupteur à flotteur intégré. La pompe doit s'allumer lorsque le niveau d'eau est d'environ 6,35 cm (2,5 po) et rester active jusqu'à ce que le niveau d'eau soit de 2,54 cm (1 po) environ. **REMARQUE :** Des températures proches du point de congélation peuvent amener le niveau « MARCHE » à atteindre 4 et le niveau « ARRÊT » à atteindre 2.

Vérifiez que la pompe et son interrupteur de commande fonctionnent comme prévu. Confirmez que les niveaux MARCHE/ARRÊT sont conformes aux spécifications. Vérifiez que le tuyau de refoulement est placé de sorte que l'eau évacuée ne revienne pas sur la bâche de piscine.

MAINTENANCE

Si une maintenance est nécessaire, veuillez procéder avec précaution. La pompe et les zones environnantes peuvent être recouvertes d'eau. Ne branchez ou ne débranchez jamais l'appareil lorsque vous vous trouvez sur une surface mouillée ou humide. Si nécessaire, coupez l'alimentation du panneau électrique ou demandez à un électricien agrée de le faire avant de procéder à la maintenance. Si les procédures appropriées ne sont pas suivies, des décharges graves ou mortelles peuvent survenir. Coupez l'alimentation du coffret électrique principal en commutant le disjoncteur approprié ou en retirant le fusible. Dans les applications où des fusibles à vis sont utilisés, retirez-les d'une seule main et gardez l'autre main et le torse exempts de tout contact. Ne soyez pas en contact avec de l'eau et ne touchez aucune autre surface conductrice.

La glace peut provoquer une usure inutile de la pompe. En cas de présence de glace, il est recommandé, mais pas obligatoire, de retirer la pompe de la bâche de piscine. Par ailleurs, si la pompe reste installée dans ces conditions, assurez-vous que le cordon reste connecté à une source de 230 VCA. Ne laissez pas l'appareil geler. Cela peut provoquer des fissures ou des déformations qui peuvent endommager l'appareil.

Avant de procéder à l'entretien de la pompe, débranchez la pompe de l'alimentation électrique, débranchez le cordon et retirez le fusible, ou coupez le boîtier.

Le carter moteur de la pompe est complètement scellé et ne nécessite aucun entretien. Le démontage du carter de moteur ou l'altération du cordon d'alimentation annule toute garantie.

Le moteur est de type à service continu équipé d'un protecteur thermique à réinitialisation automatique et peut redémarrer de façon inattendue. Un déclenchement du protecteur est une indication de surcharge/surchauffe du moteur, qui peut être causée par des problèmes d'applications telles qu'un rotor de pompe obstrué, un interrupteur bloqué en position MARCHE, le fonctionnement à sec de la pompe, une pompe obstruée par de l'air, un cycle court de la pompe, une alimentation trop élevée ou trop basse en tension, ou éventuellement une pompe, un moteur, des roulements ou un joint ayant atteint la fin de leur vie utile.

La pompe peut fonctionner avec une évacuation limitée sans être endommagée.

Maintenez toujours la pompe propre et dans un bon état. La pompe doit être nettoyée en profondeur avant le stockage estival.

Si le flotteur est bloqué, retirez le couvercle d'accès au flotteur au bas de l'appareil. Retirez le couvercle en le tournant vers la flèche « OUVERT » comme indiqué sur la bâche. Nettoyez-le si nécessaire, puis réinstallez le couvercle d'accès.

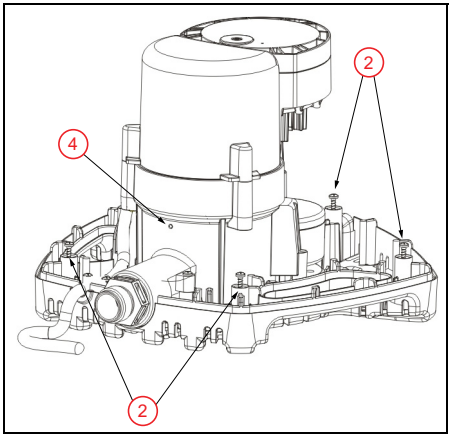

Cette pompe est dotée d'un trou d'aération interne pour empêcher un blocage d'air. Le trou d'aération peut régulièrement s'obstruer et nécessiter un nettoyage conformément aux étapes suivantes :

1. Débranchez la pompe d'alimentation électrique.
2. Desserrez et retirez les 5 vis du couvercle externe bleu (quatre sont indiquées).
3. Retirez le couvercle externe.
4. Nettoyez la saleté dans le trou d'aération.
5. Replacez le couvercle externe et les vis.
6. Rebranchez la pompe à l'alimentation électrique.

Liste des pièces de rechange

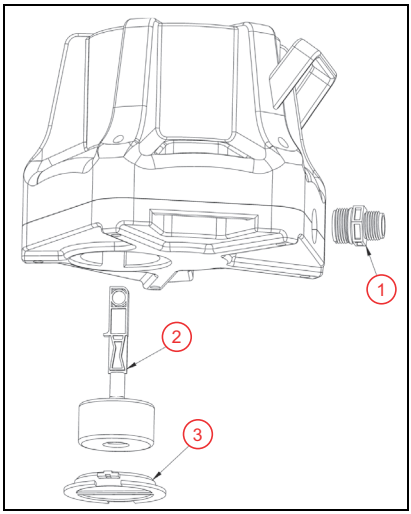

Élément	Numéro de pièce	Description
1	177343	Adaptateur de tuyau d'arrosage
2	177344	Ensemble tige/flotteur
3	177345	Couvercle d'accès de flotteur

Dépannage

Problème	Causes probables	Mesure corrective
La pompe ne s'allume pas.	La pompe n'est pas branchée.	Branchez la pompe.
	Le disjoncteur est désactivé ou le fusible est retiré.	Activez le disjoncteur ou remplacez le fusible.
	Accumulation de saleté sur le flotteur	Retirez le couvercle d'accès au flotteur. Nettoyez le flotteur.
	Obstruction du flotteur.	Retirez le couvercle d'accès au flotteur. Nettoyez la trajectoire du mouvement du flotteur. Retirez la saleté ou l'obstruction.
	L'interrupteur est défectueux.	Remplacez la pompe.
	Le moteur est défectueux.	Remplacez la pompe.
La pompe ne se désactive pas.	Obstruction du flotteur.	Retirez le couvercle d'accès au flotteur. Vérifiez la trajectoire du mouvement du flotteur. Retirez la saleté ou l'obstruction.
	L'interrupteur est défectueux.	Remplacez la pompe.
	La pompe contient de l'air	Éteignez l'appareil pendant environ 1 minute, puis redémarrez-le. Répétez cette opération plusieurs fois pour retirer l'air de la pompe. Si cela ne résout pas le problème, nettoyez le trou d'aération conformément à la section MAINTENANCE.
	Le débit de liquide entrant correspond ou dépasse la capacité de sortie de la pompe.	Une pompe avec une plus grande capacité ou plusieurs pompes sont requises. Référez-vous aux dimensions de Capacité.
	Eau gelée dans le tuyau de refoulement.	Dégelez ou remplacez le tuyau.
La pompe fonctionne, mais ne rejette pas de liquide.	La pompe est trop élevée.	Vérifiez les performances nominales de la pompe.
	L'entrée du rotor est obstruée.	Retirez la pompe et nettoyez-la.
	La pompe contient de l'air	Éteignez l'appareil pendant environ 1 minute, puis redémarrez-le. Répétez cette opération plusieurs fois pour retirer l'air de la pompe. Si cela ne résout pas le problème, nettoyez le trou d'aération conformément à la section MAINTENANCE.
	Le débit de sortie est bloqué.	Vérifiez si le tuyau de sortie n'est pas coudé ou bloqué. Enlevez la couche visqueuse et les débris du tuyau. Nettoyez les tuyaux d'entrée et de sortie.
	Eau gelée dans le tuyau de refoulement.	Dégelez ou remplacez le tuyau.
La pompe n'atteint pas sa capacité nominale.	La pompe est trop élevée.	Vérifiez les performances nominales de la pompe.
	Basse tension, vitesse trop lente.	Vérifiez que la tension d'alimentation correspond à celle indiquée sur la plaque signalétique.
	Le rotor ou le tuyau de refoulement est obstrué.	Retirez la pompe et nettoyez-la. Vérifiez qu'il n'y a pas de signes de tartre ou de corrosion sur le tuyau.
	Le diamètre du tuyau d'évacuation est trop petit.	Remplacez le tuyau de refoulement par un tuyau de diamètre plus large. Référez-vous aux dimensions de Capacité.
La pompe fonctionne de façon continue.	Aucun clapet anti-retour dans le long tuyau de refoulement permettant à l'eau de s'écouler sur la bâche.	Installez un clapet anti-retour sur le tuyau de refoulement.
	Vérifiez l'absence de fuites au niveau du clapet.	Vérifiez le bon fonctionnement du clapet anti-retour.
	L'interrupteur est défectueux.	Remplacez la pompe.
	Volute obstruée.	Nettoyez le tamis et le panier.
	Obstruction du flotteur.	Retirez le couvercle d'accès au flotteur. Nettoyez la trajectoire du mouvement du flotteur. Retirez la saleté ou l'obstruction.
	Le protecteur thermique est activé.	Laissez la pompe refroidir.
	Le dispositif DDFT est activé.	Inspectez tous les raccordements électriques et reconfigurez le dispositif DDFT.

littlegiant.com

Form 998318 Rév. 003 04/20

Little GIANT®

Franklin Electric Co., Inc. | Oklahoma City, OK 73157-2010

Droits d'auteur © 2020, Franklin Electric, Co., Inc. Tous droits réservés.

MANUAL DEL PROPIETARIO

Little GIANT

ES Español

Bomba automático para cobertor de piscina APCP-1700

La Bomba para cobertor de piscina Little Giant APCP-1700 ayuda a proteger el cobertor de su piscina de la acumulación prolongada de lluvia o nieve derritiéndose. La APCP-1700 está certificada para usar sobre cobertores de piscinas y se puede unir a una manguera de jardín estándar para facilitar el retiro del agua..

Un mecanismo de interruptor de flotador controla la bomba. La bomba arranca automáticamente cuando se acumulan 2,5 pulgadas (63 mm) de agua aproximadamente y para cuando el nivel de agua se reduce a 1 pulgada (25 mm) aproximadamente

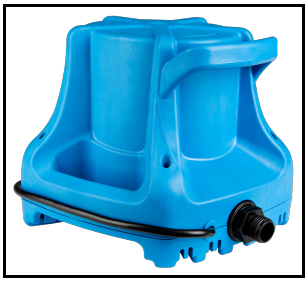

Este producto está cubierto por una garantía limitada durante un período de 36 meses desde la fecha original de compra por parte del consumidor. Para obtener información completa sobre la garantía, consulte www.LittleGiant.com.

Especificaciones

Modelo	HP	Voltios	HZ	Amperios	Vatios
APCP-1700	1/3	230	50	1,2	260

Caudales

Litros por hora					
0,3 m (1 pies)	1,5 m (5 pies)	3 m (10 pies)	4,6 m (15 pies)	6,1 m (20 pies)	Altura máxima
6490	5365	3745	2175	730	7,3 m

INSTRUCCIONES DE SEGURIDAD

Antes de comenzar

La instalación y el mantenimiento de este equipo deben estar a cargo de personal cualificado técnicamente que esté familiarizado con la correcta selección y uso de las herramientas, equipos y procedimientos apropiados. No cumplir con los códigos eléctricos y de fontanería nacionales y locales y con las recomendaciones de Little Giant puede provocar peligro de choque eléctrico o incendio, desempeño no satisfactorio o fallo del equipo.

Conozca la aplicación, limitaciones y riesgos posibles del producto. Lea y respete cuidadosamente las instrucciones para evitar lesiones y daños materiales. No desarme ni repare la unidad salvo que esté descrito en este manual.

No seguir los procedimientos de instalación u operación y todos los reglamentos aplicables puede ocasionar los siguientes peligros:

⚠ PELIGRO

Riesgo de muerte, lesiones o daños materiales debido a explosión, incendio o descarga eléctrica.

- No la use para bombear líquidos inflamables o explosivos como gasolina, fuelóleo, queroseno, etc.
- No la use en atmósferas explosivas ni en lugares peligrosos según la clasificación del Reglamento Electrotécnico para Baja tensión y las normas UNE y CEI de España pertinentes.
- Cuando haya una bomba en su aplicación, no toque el motor, las tuberías o el agua hasta haber desenchufado o desconectado eléctricamente la unidad.
- Si la desconexión de la alimentación no esta a la vista, bloquéela en posición abierta y coloque la etiqueta de seguridad para evitar una conexión inesperada de la alimentación.

⚠ ADVERTENCIA

Riesgo de lesiones graves o muerte por choque eléctrico.

- Para reducir el riesgo de choque eléctrico, desconecte la alimentación antes de trabajar en el sistema o alrededor de él. Es posible que sea necesario más de un interruptor de desconexión para desenergizar la alimentación al equipo antes de realizar mantenimiento.
- Cablee el sistema de la bomba para la tensión correcta.
- No use un cordón eléctrico prolongador, proporcione una toma de corriente ubicada correctamente.
- Cerciórese de que esta bomba esté conectada a un circuito equipado con un dispositivo interruptor de circuito de fallos de conexión a tierra o un dispositivo diferencial residual (DDR) que tengan una corriente de funcionamiento nominal que no exceda 30 mA si lo requiere el reglamento electrotécnico.
- Revise las tomas de corriente con un analizador de circuito para asegurar que los cables de alimentación, neutro y puesta a tierra estén conectados correctamente. De lo contrario, un electricista calificado y con licencia deberá corregir el problema.
- Las bombas se suministran con un conductor de puesta a tierra y un enchufe macho tipo de puesta a tierra. Para reducir el riesgo de choque eléctrico, cerciórese de que esté conectado únicamente a una toma de corriente de tipo de puesta a tierra conectada a tierra correctamente. No retire la tercera clavija del enchufe macho. La tercera clavija sirve para poner la bomba a tierra para ayudar a evitar el posible peligro de choque eléctrico.
- Para evitar peligros al instalar o realizar mantenimiento, instale un interruptor de desconexión bipolar cerca de la instalación de la bomba.
- A efectos de evitar un peligro, si el cordón de alimentación está dañado, debe ser sustituido por el fabricante, su agente de servicio u otras personas igualmente cualificadas.
- No entierre el cordón de alimentación. Ubique el cordón de alimentación para minimizar los abusos de las cortadoras de césped, recortadoras de setos y otros equipos.
- Compruebe los reglamentos electrotécnicos y de construcción locales antes de la instalación. La instalación debe ser conforme a sus reglamentaciones, así como a las del Reglamento Electrotécnico para Baja Tensión de España y las emitidas por el Instituto Nacional de Seguridad y Salud en el Trabajo, también e España, más recientes.
- No use el cordón eléctrico para levantar la bomba.
- Esta bomba solo ha sido evaluada para usar con agua. La bomba solo se debe usar con líquidos compatibles con los materiales componentes de la bomba. Si la bomba se usa con líquidos incompatibles con sus componentes, el líquido puede causar fallos en el sistema de aislamiento eléctrico y producir un choque eléctrico.

⚠ PRECAUCIÓN

Riesgo de lesiones, choque eléctrico o daños al equipo.

- Este aparato puede ser usado por niños a partir de ocho años de edad y personas con capacidades físicas, sensoriales o mentales reducidas o falta de experiencia y conocimientos si se les ha brindado supervisión o instrucción concerniente al uso de este aparato de una manera segura y comprenden los peligros involucrados. Los niños no deben jugar con el aparato. La limpieza y el mantenimiento del usuario no deben ser hechos por niños sin supervisión.
- El equipo puede arrancar en forma automática. Siempre desenchufe la el cordón de alimentación y desconecte la alimentación eléctrica antes de realizar mantenimiento.
- Asegúrese de que la tubería de descarga de la bomba esté fija antes de accionar la bomba. Si la tubería de descarga de la bomba no está fija se puede mover.
- No haga funcionar la bomba en seco. Funcionar en seco puede dañar la bomba.
- No deje que la unidad se congele. El congelamiento puede causar agrietamiento o distorsión que pueden destruir la unidad.
- Una bomba que no funciona o funciona mal podría provocar una inundación y provocar lesiones o daños materiales.
- El funcionamiento de este equipo requiere instrucciones detalladas para su instalación y operación que se encuentran en este manual para usar con este producto. Lea la totalidad del manual antes de comenzar la instalación y operación. El usuario final debe recibir y conservar el manual para uso futuro.
- Mantenga las etiquetas de seguridad limpias y en buenas condiciones.
- Mantenga la zona de trabajo limpia, bien iluminada y ordenada.

AVISO

Riesgo de daños a la bomba u otros equipos.

- Inspeccione periódicamente los componentes del sistema y la bomba. Compruebe regularmente las mangueras en busca de debilidad o desgaste, cerciorándose de que todas las conexiones sean seguras.
- Programe y realice mantenimiento de rutina conforme a lo requerido en la sección Mantenimiento de este manual.
- Los cojinetes del motor de la bomba contienen una pequeña cantidad de lubricante. Es el caso de fallo del producto, puede producirse contaminación del líquido debido a fugas de estos lubricantes.

Esta marca indica que este producto no se debe eliminar con otros residuos domésticos en la UE. Para evitar el daño posible al medio ambiente y a la salud humana a causa de la eliminación de residuos no controlada, recíclelo responsablemente para promover la reutilización sostenible de los recursos materiales. Para devolver su dispositivo usado, use los sistemas de devolución y recogida o comuníquese con el comerciante donde se compró el producto. Ellos pueden tomar este producto para el reciclado seguro para el medio ambiente.

INSTALACIÓN

Información sobre dimensionamiento de la bomba

El rendimiento de 1700 gph (6435 lph) se obtuvo a través de un tubo de 1 pulgada de DI, sin pérdidas por fricción. Usar una manguera de jardín de 3/4 pulgada y 50 pies (15 m) de largo reduce este rendimiento en 500 gph (1893 lph) aproximadamente debido a las pérdidas en la manguera de jardín. Si su zona tiene frecuentemente lluvias copiosas (1 a 2 pulgadas [25,4 a 50,8 mm] por hora), pude ser necesario usar tubería de 1 pulgada. La manguera de 1 pulgada de DI debería estar disponible en la mayoría de los comercios de suministros para piscinas.

La cantidad de galones por hora que su piscina puede recoger en una lluvia de 1 pulgada (25,4 mm) por hora se puede computar como sigue: Largo total del cobertor [ft] x ancho total del cobertor [ft] x 0,6234 = galones por hora.

NOTA: Esta es la dimensión del cobertor, no la de la piscina.

Ejemplos:

Un cobertor de piscina de 16 ft x 32 ft (4,88 m x 9,76 m) recogerá 319 galones (1207 l) (16 x 32 x 0,6234 = 319) durante 1 hora en una lluvia de 1 pulgada (25,4 mm).

Un cobertor de piscina de 20 ft x 40 ft (6,1 m x 12,2 m) recogerá 499 galones (1889 l) (20 x 40 x 0,6234 = 499) durante 1 hora en una lluvia de 1 pulgada (25,4 mm).

Instalación física

La toma de corriente a usar debe satisfacer los requisitos del Reglamento Electrotécnico para Baja Tensión de España, así como los reglamentos electrotécnicos locales, incluso la conexión a tierra y la protección contra fallos de conexión a tierra. Verifique también que la toma de corriente esté correctamente dimensionada y ubicada para esta bomba. Su instalación puede requerir un electricista o fontanero certificado. Vea la sección Conexión eléctrica a continuación.

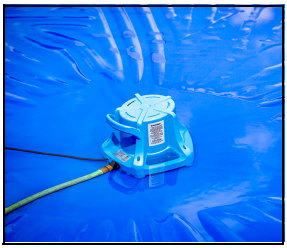

De ser necesario, compruebe los reglamentos de fontanería locales para verificar que la instalación final cumplirá los requisitos de esos reglamentos.

1. Si usa una manguera de jardín para descargar el agua, instale en la bomba el adaptador para manguera.
2. Conecte la manguera de jardín al adaptador para manguera, o use un niple de 1 pulgada y tubería de PVC flexible fijado a la descarga de la bomba.

   NOTA: El extremo libre de la manguera de descarga se debe fijar de manera que no pueda revertir el chorro sobre el cobertor de piscina por viento fuerte o debido a la presión del agua descargada.
3. Use el asa para bajar la bomba suavemente sobre el cobertor de piscina. De ser necesario, sostenga con la descarga/manguera de jardín. Mientras coloca la bomba en posición, cerciórese de no empujar el cordón de alimentación sobre el cobertor de piscina. La bomba tiene un ojete (opuesto a la descarga) para fijar una cuerda para colocarla en posición (no incluida). Use la cuerda y la manguera de jardín para colocar la bomba en posición en el cobertor de piscina.
4. Recomendamos que dos personas coloquen la bomba en posición. Una persona debe sujetar el enchufe del cordón de alimentación para evitar empujarlo sobre el cobertor de piscina, mientras la segunda persona coloca la bomba en posición en la posición deseada sobre el cobertor de piscina. Una vez en posición, la bomba está lista para conectar al suministro eléctrico.

Conexión eléctrica

El cordón eléctrico de alimentación se debe conectar a una fuente de alimentación constante que coincida con la tensión especificada en la placa de identificación de la bomba.

- La bomba se debe conectar o cablear en su circuito propio, sin otras tomas de corriente o equipos en el circuito.
- Los cortacircuitos fusibles o el interruptor automático de protección en el circuito eléctrico deben ser de amplia capacidad.
- Conéctela a un circuito equipado con un dispositivo interruptor de circuito de fallos de conexión a tierra si es requerido por el reglamento electrotécnico.

IMPORTANTE: El cordón eléctrico de alimentación no se puede reemplazar. En caso de daño, se debe sustituir toda la unidad.

Cuando haya agua presente en la zona, siempre desconecte la alimentación eléctrica antes de tocar la bomba, la descarga o el enchufe eléctrico. No hacerlo puede causar lesiones y/o daños materiales graves. Siempre conecte la bomba a una toma de corriente puesta a tierra. Vea INSTRUCCIONES DE SEGURIDAD.

1. La bomba se suministra con un enchufe eléctrico de tres clavijas. La tercera clavija sirve para poner la bomba a tierra para ayudar a evitar la posibilidad de peligro de choque eléctrico. No retire la tercera clavija del enchufe macho.
2. Recomendamos un circuito eléctrico derivado separado. La alimentación requerida es 5 A con 230 VCA.
3. Asegúrese de que el agua creciente no alcance la conexión eléctrica. En ninguna circunstancia se debe colocar la conexión donde pueda inundarse o sumergirse en agua.
4. Si tiene una toma de corriente con un dispositivo interruptor de circuito de fallos de conexión a tierra, pruebe este dispositivo interruptor conforme a las instrucciones del fabricante.
5. Después de haber hecho todas las conexiones eléctricas, pruebe el funcionamiento del sistema de la bomba siguiendo las instrucciones en la sección “Operación” de este manual. No intente hacer funcionar la bomba sin agua. Esto dañará las juntas herméticas y los cojinetes y puede ocasionar daño permanente de la bomba.

Operación

Familiarícese con las INSTRUCCIONES DE SEGURIDAD a través de este manual. Durante la estación lluviosa, compruebe diariamente para confirmar que la bomba está funcionando correctamente. También, si se experimentan vientos fuertes o movimiento excesivo del cobertor de piscina, cerciórese de que la bomba esté aún vertical, con la manguera de descarga colocada correctamente. Si planifica estar alejado de su piscina durante períodos prolongados, haga arreglos para que alguien compruebe periódicamente el cobertor de piscina y verifique que todo esté aún funcionando correctamente. ¡Asegúrese de revisar las INSTRUCCIONES DE SEGURIDAD y los peligros de choque eléctrico que ellas incluyen!

Para probar el funcionamiento de la bomba, haga correr agua en la zona donde está colocada la bomba hasta que la bomba se active. No intente hacer funcionar la bomba sin agua. Esto puede ocasionar daño permanente de la bomba.

La bomba se activa mediante un interruptor de flotador integrado. La bomba se conectará cuando el nivel de agua tenga aproximadamente 2,5 pulgadas (63 mm) de profundidad y permanecerá funcionando hasta que el nivel de agua tenga aproximadamente 1 pulgada (25 mm) de profundidad. NOTA: La temperaturas cercanas al congelamiento pueden causar que el nivel de conexión se eleve hasta 4 pulgadas (102 mm) y el de desconexión hasta 2 pulgadas (51 mm).

Confirme que la bomba y su interruptor de control estén funcionando como está previsto. Confirme que los niveles de conexión/desconexión estén dentro de las especificaciones. Confirme que la manguera de descarga esté colocada en posición de manera que el agua descargada no corra de vuelta sobre el cobertor de piscina.

MANTENIMIENTO

Si se requiere mantenimiento, continúe con cuidado. La bomba y las zonas circundantes pueden estar cubiertas con agua. Nunca enchufe o desenchufe el dispositivo mientras esté parado en superficies mojadas o húmedas. De ser necesario, corte la alimentación eléctrica en el Tablero del interruptor automático de protección o haga que un electricista certificado corte la alimentación eléctrica antes de intentar realizar mantenimiento. Si no se siguen los procedimientos correctos pueden producirse choques eléctricos graves o letales. Desconecte la alimentación eléctrica en la caja del servicio eléctrico principal conmutando el interruptor automático de protección correcto o retirando el fusible. En las aplicaciones donde se usan fusibles tipo tornillo, retírelos usando una sola mano mientras la otra mano y el torso no están en contacto con nada. No se pare sobre agua y no toque ninguna otra superficie conductora.

ILa condiciones de congelamiento pueden causar desgaste innecesario de la bomba. Cuando existan estas condiciones, recomendamos, aunque no requerimos, retirar la bomba del cobertor de piscina. Como alternativa, si la bomba se deja instalada durante estas condiciones, asegúrese de que el cordón de alimentación permanezca conectado a una fuente de 230 VCA. No deje que la unidad se congele. Esto puede causar agrietamiento o distorsión que pueden destruir la unidad.

Antes de realizar mantenimiento de la bomba, desconecte la bomba del servicio eléctrico, desenchufe el cordón de alimentación, retire el fusible o desconecte la caja de conexiones.

La carcasa del motor de la bomba es completamente hermética y no requiere mantenimiento. Desarmar la carcasa del motor o alterar el cordón de alimentación anula toda la garantía.

El motor es uno del tipo de funcionamiento continuo equipado con protector térmico de reconexión automática y puede volver a arrancar inesperadamente. El accionamiento de protector es una indicación de sobrecarga/sobrecalentamiento del motor, que puede ser causado por problemas con la aplicación, como un impulsor de bomba obstruido, interruptor trabado en posición de conectado, bomba funcionando en seco, bomba bloqueada por bolsillo de aire, bomba funcionando con paradas y arranques frecuentes, suministro de tensión muy alto o muy bajo, o a la posibilidad de que la bomba, el motor, los cojinetes o las juntas hayan alcanzado la finalización de su vida útil.

La bomba puede funcionar contra una descarga restringida sin sufrir daños.

Mantenga en todo momento la bomba limpia y en condición de buen mantenimiento. La bomba se debe limpiar a fondo para el almacenamiento veraniego.

Si el flotador se queda trabado, retire la cubierta de acceso al flotador en la parte inferior de la unidad. Retire la cubierta girándola hacia la flecha "OPEN" (Abrir) como se indica en la cubierta. Limpie como sea necesario, después vuelva a instalar la cubierta de acceso.

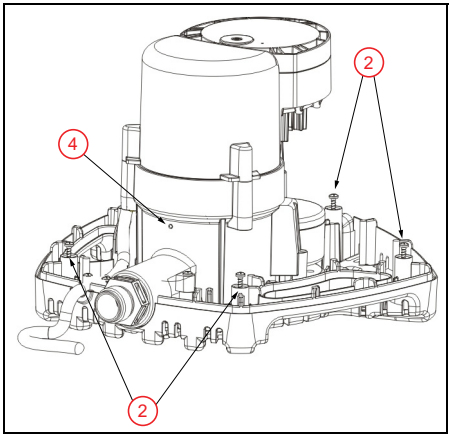

La bomba tiene un orificio de ventilación interior para evitar una condición de bloqueo por bolsillo de aire. Periódicamente el orificio de ventilación puede obstruirse y requerir limpieza conforme a los pasos siguientes:

1. Desconecte la bomba del servicio eléctrico.
2. Afloje y retire los cinco tornillos de la cubierta externa azul (se muestran cuatro).
3. Retire la cubierta exterior.
4. Limpie la suciedad del orificio de ventilación.
5. Vuelva a instalar la cubierta externa y los tornillos.
6. Vuelva a conectar la bomba del servicio eléctrico.

Lista de piezas de recambio

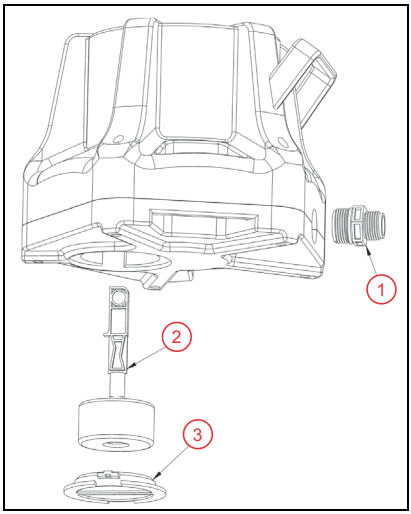

Elemento	Núm. de pieza	Descripción
1	177343	Adaptador para manguera de jardín
2	177344	Conjunto de flotador/vástago
3	177345	Cubierta de acceso al flotador

Solución de problemas

Problema	Causas probables	Acción correctiva
La bomba no se conecta.	La bomba no está enchufada.	Enchufe la bomba.
	Interruptor automático de protección desconectado o se retiró el fusible.	Conecte el interruptor automático de protección o vuelva a colocar el fusible.
	Acumulación de basura en el flotador	Retire la cubierta de acceso al flotador. Limpie el flotador.
	Obstrucción del flotador.	Retire la cubierta de acceso al flotador. Limpie la trayectoria de movimiento del flotador. Retire todo residuo u obstrucción.
	Interruptor defectuoso.	Sustituya la bomba.
	Motor defectuoso.	Sustituya la bomba.
La bomba no se apaga.	Obstrucción del flotador.	Retire la cubierta de acceso al flotador. Verifique la trayectoria de movimiento del flotador. Retire todo residuo u obstrucción.
	Interruptor defectuoso.	Sustituya la bomba.
	La bomba está bloqueada por un bolsillo de aire	Corte la alimentación eléctrica un minuto aproximadamente, después vuelva a arrancar la bomba. Repita varias veces para liberar el aire de la bomba. Si esto no resuelve el problema, limpie el orificio de ventilación conforme a la sección MANTENIMIENTO.
	El caudal de entrada de líquido coincide con la capacidad de salida de la bomba o la supera.	Se requieren varias bombas o una bomba más grande. Consulte Dimensionamiento de la capacidad.
	Agua congelada en la manguera de descarga.	Descongele o sustituya la manguera.
La bomba funciona pero no descarga líquido.	Altura de aspiración demasiado alta para la bomba.	Compruebe el rendimiento nominal de la bomba.
	Entrada al impulsor obstruida.	Retire la bomba y límpiela.
	La bomba está bloqueada por un bolsillo de aire	Corte la alimentación eléctrica un minuto aproximadamente, después vuelva a arrancar la bomba. Repita varias veces para liberar el aire de la bomba. Si esto no resuelve el problema, limpie el orificio de ventilación conforme a la sección MANTENIMIENTO.
	El flujo de salida está bloqueado.	Compruebe la tubería de salida para asegurar que no esté retorcida ni bloqueada. Despeje de lodo y residuos la tubería bloqueada. Limpie las tuberías de entrada y salida.
	Agua congelada en la manguera de descarga.	Descongele o sustituya la manguera.
La bomba no entrega la capacidad nominal.	Altura de aspiración demasiado alta para la bomba.	Compruebe el rendimiento nominal de la bomba.
	Baja tensión, velocidad demasiado lenta.	Compruebe que la tensión suministrada coincida con la tensión nominal de la placa de identificación.
	El impulsor o la tubería de descarga están obstruidos.	Retire la bomba y límpiela. Compruebe tubería en busca de sarro o corrosión.
	El diámetro de la manguera de descarga es muy pequeño.	Sustituya la manguera de descarga con una manguera de mayor diámetro. Consulte Dimensionamiento de la capacidad.
La bomba se enciende y se apaga continuamente.	No hay válvula de retención en un tubo de descarga largo lo que permite que el agua descargue de vuelta a la cubierta.	Instale una válvula de retención en la tubería de descarga.
	Válvula de retención con fugas.	Inspeccione la válvula de retención en busca del funcionamiento correcto.
	Interruptor defectuoso.	Sustituya la bomba.
	Voluta obstruida.	Limpie la rejilla y la cesta.
	Obstrucción del flotador.	Retire la cubierta de acceso al flotador. Limpie la trayectoria de movimiento del flotador. Retire todo residuo u obstrucción.
	Protector térmico activado.	Permita que se enfríe la bomba.
	Dispositivo interruptor de circuito de fallos de conexión a tierra activado.	Inspeccione todas la conexiones eléctricas y restablezca el interruptor de circuito de fallos de conexión a tierra.

littlegiant.com

Form 998318 Rev. 003 04/20

Franklin Electric Co., Inc. | Oklahoma City, OK 73157-2010

Copyright © 2020, Franklin Electric, Co., Inc. Todos los derechos están reservados.

MANUALE UTENTE

Little GIANT

IT Italiano

APCP-1700 Pompa automatica per copertura per piscine

La pompa per coperture da piscina Little Giant APCP-1700 aiuta a proteggere la copertura della piscina dall'accumulo prolungato di pioggia e dallo scioglimento della neve. La pompa APCP-1700 è certificata per l'uso sulle coperture da piscina e può essere collegata a un tubo standard da giardino per rimuovere facilmente l'acqua.

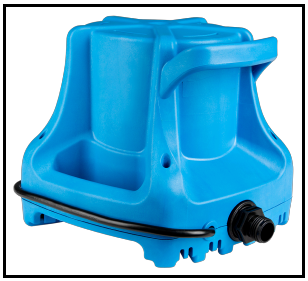

La pompa è controllata da un meccanismo comandato da un galleggiante. La pompa si avvia automaticamente quando si accumulano circa 2½" di acqua e si spegne quando il livello si riduce a circa 1".

Questo prodotto è coperto da una garanzia limitata per un periodo di 36 mesi a decorrere dalla data in il consumatore ha effettuato l'acquisto. Per informazioni complete sulla garanzia, fare riferimento alla pagina www.LittleGiant.com.

Specifiche

Modello	HP	Volt	HZ	Amp	Watt
APCP-1700	1/3	230	50	1,2	260

Portate del flusso

Litri per ora					
1 piede (0,3 m)	5 piedi (1,5 m)	10 piedi (3 m)	15 piedi (4,6 m)	20 piedi (6,1 m)	Altezza massima
6490	5365	3745	2175	730	7,3 m

DISPOSIZIONI DI SICUREZZA

Prima di iniziare

L'installazione e la manutenzione di questa apparecchiatura deve essere eseguita da personale tecnico qualificato che abbia dimestichezza con la scelta e l'utilizzo corretti di strumenti, apparecchiature e procedure adeguati. Inosservanza dei codici elettrici e idraulici nazionali e locali e delle indicazioni Little Giant può comportare il rischio di scosse elettriche o di incendio, scarse prestazioni o il guasto dell'apparecchiatura.

Conoscere l'applicazione, i limiti e i possibili rischi del prodotto. Leggere e seguire attentamente le istruzioni per evitare danni alle persone e alle cose. Non smontare o riparare l'unità a meno che tali procedure non siano descritte nel presente manuale.

L'inosservanza delle procedure di installazione o di funzionamento e di tutti i codici applicabili può comportare i seguenti pericoli:

⚠ PERICOLO

Rischio di morte, danni alle persone o alle cose a causa di esplosione, incendio o scosse elettriche.

- Non utilizzare per pompare fluidi infiammabili o esplosivi come benzina, gasolio, cherosene, ecc.
- Non utilizzare in ambienti esplosivi o in aree ritenute soggette a pericolo secondo la classificazione del NEC, dell'ANSI/NFPA70.
- Durante la messa in funzione della pompa, non toccare il motore, le tubazioni o l'acqua fino a quando l'unità non è scollegata dalla spina o disconnessa dall'elettricità.
- Se il generatore non è in vista, bloccarlo in posizione di apertura e contrassegnarlo per evitare un'applicazione inaspettata di corrente.

⚠ AVVERTENZA

Rischio di lesioni gravi o di morte per scossa elettrica.

- Per ridurre il rischio di una scossa elettrica, scollegare l'alimentazione prima di intervenire sul sistema o in prossimità dello stesso. Può essere necessario più di un sezionatore per de-energizzare il sistema prima della manutenzione.
- Sistema con pompa a cavo per un corretto voltaggio.
- Non utilizzare una prolunga; fornire una presa di corrente correttamente posizionata.
- Accertarsi che questa pompa sia collegata a un circuito provvisto di un interruttore differenziale (GFCI) o di un dispositivo salvavita (RCD) con una corrente di funzionamento residua nominale non superiore a 30 mA, se richiesto dal codice.
- Verificare le prese elettriche con un analizzatore di circuito per garantire che i cavi di alimentazione, di neutro e di messa a terra siano collegati correttamente. In caso contrario, un elettricista qualificato dovrà intervenire per correggere il problema.
- Le pompe vengono fornite con conduttore di messa a terra e spina di connessione a terra. Al fine di ridurre il rischio di scosse elettriche, accertarsi che il collegamento avvenga solamente mediante una presa per la messa a terra correttamente installata. Non rimuovere il terzo polo dalla spina. Il terzo polo è per la messa a terra per cercare di prevenire il possibile rischio di scosse elettriche.
- Per evitare pericoli durante l'installazione o la manutenzione, installare un sezionatore bipolare vicino all'installazione della pompa.
- Se il cavo di alimentazione è danneggiato deve essere sostituito dal produttore, dal suo agente di assistenza o da personale qualificato per evitare rischi.
- Non interrare il cavo. Posizionare il cavo in modo da ridurre al minimo eventuali guasti da parte di falciatrici, tagliasiepi, e altre apparecchiature.
- Verificare le norme locali elettriche ed edilizie prima dell'installazione. L'installazione dev'essere conforme alle normative nonché al più recente National Electrical Code (NEC) e all'Occupational Safety and Health Act (OSHA).
- Non utilizzare il cavo di alimentazione per il sollevamento della pompa.
- Questa pompa deve essere utilizzata solamente con acqua. La pompa dev'essere utilizzata solamente insieme a liquidi compatibili con i materiali dei componenti della pompa. Nel caso in cui la pompa venga utilizzata con liquidi incompatibili con i componenti della stessa, il liquido può causare guasti al sistema d'isolamento elettrico con conseguente scossa elettrica.

⚠ ATTENZIONE

Rischio di lesioni fisiche, scosse elettriche o danni alle apparecchiature.

- Questo apparecchio può essere utilizzato da bambini dagli 8 anni in su e da persone con ridotte capacità fisiche, sensoriali o mentali o con scarsa esperienza e conoscenza, a condizione che vengano supervisionati o istruiti all'uso dell'apparecchio in modo sicuro e che ne comprendano i pericoli. I bambini non devono giocare con l'apparecchio. La pulizia e la manutenzione da parte dell'utente non devono essere effettuate da bambini senza supervisione.
- L'apparecchiatura può avviarsi automaticamente. Scollegare sempre il cavo e l'alimentazione della pompa prima di effettuare la manutenzione della pompa o dell'interruttore.
- Assicurarsi che il tubo di scarico della pompa sia bloccato prima di azionare la pompa. Se il tubo di scarico non è bloccata potrebbe muoversi.
- Non azionare la pompa a secco. Azionando la pompa a secco si danneggerà.
- Non lasciar congelare l'unità. Il congelamento può causare la rottura o incrinature che possono danneggiare l'unità.
- Una pompa guasta o malfunzionante può causare allagamenti, con conseguenti lesioni alle persone o danni alle cose.
- Il funzionamento di questa apparecchiatura richiede istruzioni dettagliate d'installazione e di funzionamento fornite in questo manuale per l'utilizzo con questo prodotto. Leggere l'intero manuale prima di procedere all'installazione e alla messa in funzione. L'utente finale dovrebbe ricevere e conservare il manuale per un uso futuro.
- Conservare le etichette di sicurezza pulite e in buone condizioni.
- Mantenere l'area di lavoro pulita, ben illuminata e ordinata.

AVVISO

Rischio di danni alla pompa o ad altre apparecchiature.

- Ispezionare periodicamente i componenti della pompa e del sistema. Verificare regolarmente la presenza di eventuali difetti o l'usura delle fascette, assicurandosi che tutti i collegamenti siano sicuri.
- Pianificare ed eseguire la manutenzione ordinaria come richiesto e in base alla sezione dedicata alla Manutenzione di questo manuale.
- I cuscinetti del motore della pompa contengono una piccola quantità di lubrificante. In caso di malfunzionamento del prodotto, il liquido potrebbe inquinarsi a causa dello sversamento del lubrificante.

Questo contrassegno indica che il prodotto, in tutta l'UE, non deve essere smaltito insieme ad altri rifiuti domestici. Per evitare possibili danni all'ambiente o alla salute smaltendo in modo non regolato l'acqua, riciclarla responsabilmente per promuovere il riutilizzo sostenibile delle risorse materiali. Per restituire il prodotto usato, utilizzare i sistemi di restituzione e raccolta o contattare il rivenditore presso il quale è stato acquistato il prodotto. Il prodotto può essere riciclato in modo sicuro per l'ambiente.

INSTALLAZIONE

Informazioni sulla portata della pompa

Le prestazioni della 1700 GPH erano ottenute con un tubo dal diametro interno di 1 pollice, con perdita per attrito trascurata. L'utilizzo di un tubo da giardino da ¾ pollici, lungo 50 piedi, riduce le prestazioni a circa 500 galloni l'ora, a causa della riduzione di portata dovuta all'attrito nel tubo. Se nella zona sono frequenti precipitazioni abbondanti (1-2 pollici l'ora), potrebbe essere necessario utilizzare tubi da 1 pollice. I tubi con il diametro interno di 1 pollice sono disponibili nella maggior parte dei negozi di forniture per piscine.

La quantità d'acqua che la pompa è in grado di raccogliere durante una precipitazione con un'intensità di un pollice l'ora può essere calcolata come segue: Lunghezza della copertura totale (in piedi) x larghezza della copertura totale (in piedi) x 0,6234 = numero di galloni l'ora.

NOTA: le dimensioni sono quelle della copertura, non della piscina.

Esempi:

Una copertura per piscina da 16 x 32 piedi raccoglie 319 galloni (16 x 32 x 32 x 0,6234 = 319) in 1 ora, durante una precipitazione con intensità di 1 pollice all'ora.

Una copertura per piscina da 20 x 40 piedi raccoglie 499 galloni (20 x 40 x 32 x 0,6234 = 499) in 1 ora, durante una precipitazione con intensità di 1 pollice all'ora.

Installazione fisica

La presa elettrica da utilizzare deve soddisfare le norme nazionali e le nome locali in vigore, comprese quelle sulla messa a terra e sulla protezione con salvavita. Verificare inoltre che la potenza erogata della presa sia corretta e che si trovi in posizione idonea per la pompa. Può essere necessario che l'installazione venga eseguita da un elettricista o da un idraulico qualificato. Vedere di seguito la sezione Collegamento elettrico.

Se necessario, controllare le norme locali per verificare che l'installazione finale sia conforme ai requisiti.

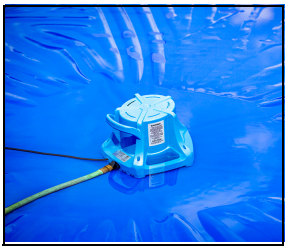

1. Se si utilizza un tubo da giardino per lo scarico dell'acqua, installare sulla pompa un raccordo idoneo.
2. Collegare un tubo da giardino al raccordo o utilizzare un nipplo da 1 pollice e un tubo in PVC fissato allo scarico della pompa.
   NOTA: L'estremità libera del tubo di scarico deve essere fissata in modo che non possa ritornare sulla copertura della piscina in caso di vento forte o a causa della pressione di uscita dell'acqua.
3. Utilizzare la maniglia per abbassare delicatamente la pompa sulla copertura della piscina. Se necessario, fissare saldamente il tubo di scarico/da giardino. Durante il posizionamento della pompa, evitare che la spina del cavo di alimentazione finisca sulla copertura della piscina. La pompa è dotata di un occhiello (opposto allo scarico) che serve a fissare una fune per il posizionamento (non inclusa). Utilizzare la fune e il tubo da giardino per posizionare la pompa sulla copertura della piscina.
4. Si raccomanda che il posizionamento della pompa sia effettuato da due persone. Una persona deve tenere la spina del cavo elettrico per evitare che venga tirata sulla copertura della piscina, mentre la seconda persona colloca la pompa nella posizione desiderata. Una volta in posizione, la pompa è pronta per essere collegata alla rete elettrica.

Allacciamento elettrico

Il cavo elettrico deve essere collegato a una fonte di alimentazione costante secondo la tensione specificata sulla targhetta del prodotto.

- La pompa deve essere connessa o collegata a un proprio circuito, a cui non deve essere collegata nessun'altra presa elettrica o apparecchiatura.
- I fusibili o l'interruttore automatico del circuito elettrico devono avere una potenza adeguata.
- Connettere a un circuito provvisto di interruttore differenziale (salvavita) se richiesto dalla normativa.

IMPORTANTE: Il cavo di alimentazione non può essere sostituito. In caso di danni, è necessario sostituire l'intera unità.

In presenza d'acqua, scollegare sempre l'alimentazione prima di toccare la pompa, lo scarico o la spina elettrica. La mancata osservanza di questa precauzione può causare gravi infortuni e/o danni materiali. Collegare sempre la pompa a una presa dotata di messa a terra. Vedere DISPOSIZIONI DI SICUREZZA.

1. La pompa è fornita con una presa elettrica a 3 poli. Il terzo polo serve per la messa a terra della pompa, e aiuta a prevenire eventuali scosse elettriche. Non rimuovere il terzo polo dalla spina.
2. Si raccomanda di utilizzare un circuito elettrico derivato a parte. La potenza elettrica richiesta è di 5 ampere a 230 V CA.
3. Assicurarsi che il collegamento elettrico non possa essere raggiunto in caso di aumento del livello d'acqua. In nessun caso il collegamento deve essere collocato in un punto soggetto ad allagamento o che possa essere sommerso.
4. Se si dispone di una presa protetta da un interruttore differenziale (salvavita), testare l'interruttore differenziale secondo le istruzioni del produttore.
5. Dopo aver effettuato i collegamenti elettrici, verificare il funzionamento del sistema della pompa seguendo le istruzioni riportate nella sezione "Funzionamento" di questo manuale. Non tentare di far funzionare la pompa in assenza d'acqua, in quanto si potrebbero danneggiare le guarnizioni e i cuscinetti, con conseguenti danni permanenti alla pompa.

Funzionamento

Acquisire familiarità con le DISPOSIZIONI DI SICUREZZA riportate nel presente manuale. Durante la stagione piovosa, controllare quotidianamente il corretto funzionamento della pompa. Inoltre, in caso di vento forte o di eccessivo movimento della copertura della piscina, accertarsi che la pompa sia ancora in posizione verticale, con il tubo di scarico posizionato correttamente. Se si pensa di restare lontani dalla piscina per lunghi periodi di tempo, fare in modo che qualcuno controlli periodicamente la pompa della copertura e verifichi il corretto funzionamento di ogni sua parte. Assicurarsi di esaminare con l'incaricato le DISPOSIZIONI DI SICUREZZA e di prevenzione dei rischi di folgorazione.

Per verificare il funzionamento della pompa, far scorrere dell'acqua nell'area in cui è stata posizionata la pompa fino a quando la pompa non si attiva. Non tentare di far funzionare la pompa in assenza d'acqua, in quanto la si potrebbe danneggiare in modo permanente.

La pompa viene attivata da un interruttore a galleggiante integrato. La pompa si accende quando il livello dell'acqua raggiunge circa 2 pollici e ½ e rimane in funzione fino a quando il livello dell'acqua non scende fino a 1 pollice circa. NOTA: Con temperature prossime al punto di congelamento, il livello di attivazione può aumentare fino a 4 pollici e lo spegnimento può avvenire a 2 pollici.

Verificare che la pompa e il relativo interruttore funzionino come previsto. Verificare che i livelli di attivazione/spegnimento siano conformi alle specifiche. Verificare che il tubo di scarico sia posizionato in modo che l'acqua di scarico non ritorni sulla copertura della piscina.

MANUTENZIONE

Se è necessario un intervento di assistenza, procedere con cautela. La pompa e le aree circostanti possono essere coperte dall'acqua. Non collegare o scollegare l'apparecchio mentre ci si trova su superfici umide o bagnate. Se necessario, prima di procedere con la manutenzione togliere l'alimentazione dal quadro elettrico o far staccare l'alimentazione da un elettricista qualificato. Se non si seguono le procedure corrette, si possono verificare scosse elettriche gravi, se non mortali. Staccare l'alimentazione dal quadro elettrico principale commutando l'interruttore automatico appropriato o rimuovendo il fusibile. Nelle applicazioni in cui si utilizzano fusibili a vite, rimuoverli utilizzando una sola mano, mentre l'altra mano e il torso sono liberi da qualsiasi contatto. Non restare in piedi nell'acqua e non toccare altre superfici conduttive.

In caso di gelo la pompa può essere inutilmente soggetta a usura. In tali condizioni si raccomanda di rimuovere la pompa dalla copertura della piscina. In alternativa, se la pompa rimane installata in tali condizioni, assicurarsi che l'alimentazione rimanga collegata a una presa elettrica a 230 V AC. Non lasciar congelare l'unità. Questo può causare incrinature o deformazioni che possono danneggiare l'unità.

Prima di eseguire la manutenzione della pompa, scollegarla dall'alimentazione elettrica staccando il cavo di alimentazione, rimuovendo il fusibile o spegnendo il quadro elettrico.

L'alloggiamento del motore della pompa è completamente sigillato e non richiede manutenzione. Lo smontaggio dell'alloggiamento del motore o la modifica del cavo di alimentazione invalidano la garanzia.

Il motore è a funzionamento continuo ed è dotato di un dispositivo di protezione termica a ripristino automatico, quindi può riavviarsi in modo inaspettato. Lo scatto della protezione indica un sovraccarico/surriscaldamento del motore, che può essere causato da problemi funzionali come: girante della pompa ostruita, interruttore bloccato in posizione ON, funzionamento della pompa senz'acqua, pompa in airlock, breve durata del ciclo di funzionamento, tensione di alimentazione eccessivamente alta o bassa, oppure cuscinetti o guarnizioni della pompa o del motore che hanno raggiunto la fine della loro vita utile.

La pompa può funzionare con portata limitata senza subire danni.

Mantenere la pompa sempre pulita e in buone condizioni. La pompa deve essere accuratamente pulita prima di riporla durante l'estate.

Se il galleggiante si blocca, rimuovere il coperchio di accesso al galleggiante sul fondo dell'unità. Rimuovere il coperchio ruotandolo verso la freccia "OPEN" come indicato sul coperchio. Pulire secondo necessità, quindi reinstallare il coperchio di accesso.

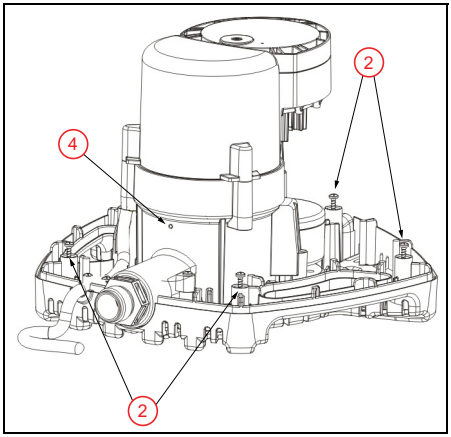

Questa pompa è dotata di un foro di sfiato interno per evitare condizioni di airlock. Il foro di sfiato si potrebbe ostruire e in tal caso è necessario pulirlo nel modo seguente:

1. Scollegare la pompa dalla rete elettrica.
2. Allentare e rimuovere le cinque viti del coperchio esterno blu (quattro nella figura).
3. Rimuovere il coperchio esterno.
4. Pulire i detriti dal foro di sfiato.
5. Reinstallare il coperchio esterno e le viti.
6. Ricollegare la pompa alla rete elettrica.

Elenco delle parti di ricambio

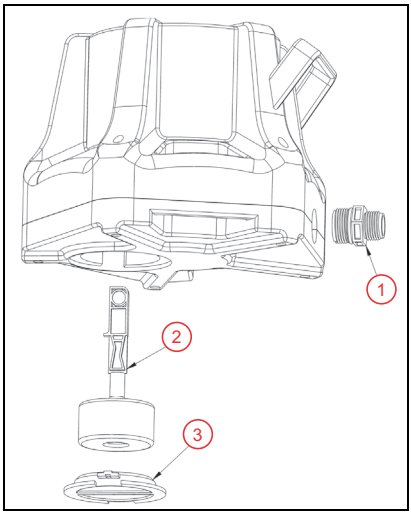

Articolo	Codice ricamb	Descrizione
1	177343	Adaptador para manguera de jardín
2	177344	Conjunto de flotador/vástago
3	177345	Cubierta de acceso al flotador

Risoluzione dei problemi

Problema	Possibili cause	Intervento correttivo
La pompa non si accende.	La pompa non è collegata alla presa di corrente.	Collegare la pompa.
	L'interruttore di circuito è disinserito o il fusibile rimosso.	Accendere l'interruttore di circuito o sostituire il fusibile.
	Accumulo di sporcizia sul galleggiante	Rimuovere la copertura d'accesso del galleggiante. Pulire il galleggiante.
	Ostruzione del galleggiante.	Rimuovere la copertura d'accesso del galleggiante. Pulire il percorso del movimento del galleggiante. Rimuovere eventuali detriti o ostruzioni.
	Interruttore difettoso.	Sostituire pompa.
	Motore difettoso.	Sostituire pompa.
La pompa non si spegne.	Ostruzione del galleggiante.	Rimuovere la copertura d'accesso del galleggiante. Controllare il percorso del movimento del galleggiante. Rimuovere eventuali detriti o ostruzioni.
	Interruttore difettoso.	Sostituire pompa.
	La pompa è in stato di airlock	Staccare l'alimentazione per circa 1 minuto, quindi riavviare. Ripetere più volte per eliminare l'aria dalla pompa. Se questo non risolve il problema, pulire il foro di sfiato secondo la sezione MANUTENZIONE.
	Il flusso del liquido è uguale o superiore alla portata in uscita della pompa.	È necessario utilizzare più pompe o una pompa più grande. Fare riferimento al valore della portata.
	Ghiaccio nel tubo di scarico.	Scongelare il tubo o sostituirlo.
La pompa funziona ma non scarica il liquido.	Prevalenza eccessiva.	Controllare le prestazioni nominali della pompa.
	Ingresso della girante ostruito.	Estrarre la pompa e pulirla.
	La pompa è in stato di airlock	Staccare l'alimentazione per circa 1 minuto, quindi riavviare. Ripetere più volte per eliminare l'aria dalla pompa. Se questo non risolve il problema, pulire il foro di sfiato secondo la sezione MANUTENZIONE.
	Il flusso in uscita è bloccato.	Controllare il tubo di uscita per assicurarsi che non sia piegato o bloccato. Pulire il tubo ostruito da limo e detriti. Pulire le tubazioni di ingresso e di uscita.
	Ghiaccio nel tubo di scarico.	Scongelare il tubo o sostituirlo.
La pompa non eroga la portata nominale.	Prevalenza eccessiva.	Controllare le prestazioni nominali della pompa.
	Bassa tensione, velocità troppo scarsa.	Controllare che la tensione di alimentazione corrisponda a quella nominale riportata sulla targhetta.
	Girante o tubo di scarico ostruito.	Estrarre la pompa e pulirla. Controllare che il tubo non presenti incrostazioni o segni di corrosione.
	Il diametro del tubo di scarico è troppo piccolo.	Sostituire il tubo di scarico con un tubo dal diametro maggiore. Fare riferimento al valore della portata.
La pompa si accende e si spegne continuamente.	La mancanza di una valvola di non ritorno su un tubo di scarico lungo consente all'acqua di defluire nuovamente sulla copertura.	Installare una valvola di non ritorno nel tubo di scarico.
	Controllare le perdite della valvola di non ritorno.	Controllare il corretto funzionamento della valvola di non ritorno.
	Interruttore difettoso.	Sostituire pompa.
	Chiocciola intasata.	Pulire la retina e il cestello.
	Ostruzione del galleggiante.	Rimuovere la copertura d'accesso del galleggiante. Pulire il percorso del movimento del galleggiante. Rimuovere eventuali detriti o ostruzioni.
	Dispositivo di protezione termica attivato.	Far raffreddare la pompa.
	Interruttore differenziale attivato.	Controllare tutti i collegamenti elettrici e reimpostare l'interruttore differenziale.

littlegiant.com

Form 998318 Rev. 003 04/20

Franklin Electric Co., Inc. | Oklahoma City, OK 73157-2010

Diritti mpl d'autore © 2020, Franklin Electric, Co., Inc. Tutti i diritti riservati.

GEBRUIKERSHANDLEIDING

Little GIANT

NL Nederlands

APCP-1700 Automatische pomp voor zwembadafdekking

De Little Giant APCP-1700 Pomp voor zwembadafdekking helpt uw zwembadafdekking te beschermen tegen overmatige ophoping van regen of smeltende sneeuw. De APCP-1700 is gecertificeerd voor gebruik op zwembadafdekkingen en kan worden aangesloten op een standaard tuinslang om water gemakkelijk te verwijderen.

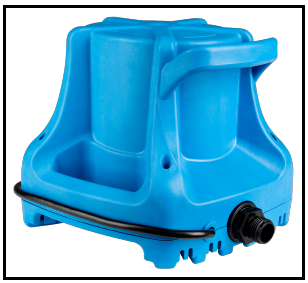

De pomp wordt aangestuurd door een vlotterschakelaarmechanisme. De pomp start automatisch wanneer het waterpeil ongeveer 6,5 cm is en schakelt zichzelf uit wanneer het waterpeil ongeveer 2,5 cm is.

Dit product wordt gedekt door een beperkte garantie gedurende 36 maanden vanaf de datum van de oorspronkelijke aankoop door de klant. Voor alle informatie betreffende de garantie kunt u terecht op www.LittleGiant.com.

Specificaties

Model	pk	volt	Hz	Ampère	watt
APCP-1700	1/3	230	50	1,2	260

Stroomsnelheden

Liter per uur					
0,3 m (1 ft)	1,5 m (5 ft)	3 m (10 ft)	4,6 m (15 ft)	6,1 m (20 ft)	Maximumhoogte
6490	5365	3745	2175	730	7,3 m

VEILIGHEIDSVOORSCHRIFTEN

Voordat u aan de slag gaat

Deze apparatuur dient te worden geïnstalleerd en onderhouden door bevoegde technici die de gepaste gereedschappen, apparatuur en procedures kunnen kiezen en toepassen. Als de nationale en lokale elektrische en loodgietersregels en de aanbevelingen van Little Giant niet worden nageleefd, kan dit leiden tot elektrische schokken of brandgevaar, onbevredigende resultaten of apparatuurstoringen.

Wees vertrouwd met de toepassing, beperkingen en mogelijke risico's van het product. Lees en volg de voorschriften zorgvuldig om letsel en materiële schade te voorkomen. Demonteer of repareer de unit niet, tenzij dit in deze handleiding wordt opgedragen.

Als u de installatie of bedieningsprocedures en alle toepasselijke voorschriften niet naleeft, kunnen de volgende risico's optreden:

⚠ GEVARR

Risico op overlijden, persoonlijk letsel of materiële schade wegens explosie, brand of elektrische schokken.

- Niet gebruiken om ontvlambare of explosieve vloeistoffen te pompen, zoals benzine, stookolie, kerosine, enz.
- Niet gebruiken in explosiegevaarlijke omgevingen of op gevaarlijke plaatsen in overeenstemming met NEC, ANSI/NFPA70.
- Wanneer een pomp in werking is, mag u de motor, slangen of het water pas weer aanraken zodra de pomp is losgekoppeld of spanningsloos is gemaakt.
- Als de veiligheidsschakelaar zich uit het gezichtsveld bevindt, vergrendel ze dan in de open stand en markeer ze om te verhinderen dat de pomp onverwachts onder spanning zou worden geplaatst.

⚠ WAARSCHUWING

Risico op ernstig letsel of overlijden wegens elektrische schokken.

- Om het risico op elektrische schokken te verminderen, moet u de stroomtoevoer uitschakelen voordat u aan of rond het systeem werkt. Er is mogelijk meer dan één hoofdschakelaar nodig om de apparatuur spanningsloos te maken alvorens ze te onderhouden.
- Bedraad het pompsysteem voor een correcte spanning.
- Gebruik geen verlengsnoer; zorg voor een stopcontact op een geschikte plek.
- Zorg dat deze pomp wordt aangesloten op een circuit dat is uitgerust met een stroomonderbreker met aardlekbeveiliging of aardlekschakelaar waarvan de aardlekstroom maximaal 30 mA bedraagt, indien wettelijk vereist.
- Test de stopcontacten met een digitale multimeter om te controleren of de voedings-, nul- en aarddraden correct zijn aangesloten. Indien dat niet het geval is, moet een erkende elektricien het probleem verhelpen.
- De pompen worden geleverd met een aardleiding en een geaarde stekker. Om het risico op elektrische schokken te verminderen, moet u ervoor zorgen dat deze uitsluitend in een correct geaard stopcontact wordt gestoken. Verwijder nooit de aardingspen uit de stekker. De aardingspen dient om de pomp te aarden en eventuele elektrische schokken te helpen voorkomen.
- Om de veiligheid te waarborgen tijdens de installatie of het onderhoud, moet u een dubbelpolige veiligheidsschakelaar in de buurt van de pompinstallatie installeren.
- Als het netsnoer beschadigd is, moet het worden vervangen door de fabrikant, de technische dienst van de fabrikant of vergelijkbaar gekwalificeerde personen om risico's te vermijden.
- Begraaf het snoer niet. Leg het snoer zodanig neer dat het risico op beschadiging door grasmaaiers, heggenscharen of andere apparaten tot een minimum wordt beperkt.
- Raadpleeg voorafgaand aan de installatie de lokale elektrische en bouwvoorschriften. De installatie moet in overeenstemming zijn met deze regels en met de meest recente National Electrical Code (NEC) en de Occupational Safety and Health Act (OSHA).
- Gebruik het netsnoer niet om de pomp op te tillen.
- Deze pomp is uitsluitend ontworpen voor gebruik met water. De pomp dient uitsluitend te worden gebruikt met vloeistoffen die compatibel zijn met het materiaal van de pomponderdelen. Als de pomp wordt gebruikt met vloeistoffen die niet compatibel zijn met de pomponderdelen, kan de vloeistof het elektrisch isolatiesysteem beschadigen, wat elektrische schokken kan veroorzaken.

⚠ OPGELET

Risico op lichamelijk letsel, elektrische schokken of apparatuurschade.

- Dit apparaat kan worden gebruikt door kinderen van 8 jaar en ouder en door personen met verminderde lichamelijke, zintuiglijke of geestelijke vermogens of een gebrek aan kennis en ervaring, mits ze onder toezicht staan of instructies hebben gekregen over een veilig gebruik van het apparaat en de gevaren begrijpen. Kinderen mogen niet met het apparaat spelen. Onderhoud door de gebruiker en reinigingswerkzaamheden mogen niet door kinderen worden uitgevoerd zonder toezicht.
- Het apparaat kan automatisch starten. Haal altijd de stekker van de pomp uit het stopcontact en schakel de elektriciteitsvoorziening uit voordat u onderhoud gaat plegen aan de pomp of schakelaar.
- Zorg dat de afvoerleiding van de pomp gezekerd is voordat u de pomp gebruikt. Als de afvoerleiding niet gezekerd is, kan deze gaan bewegen.
- Laat de pomp niet drooglopen. Drooglopen veroorzaakt ernstige schade aan de pomp.
- Laat het apparaat niet bevriezen. Bevriezen kan barsten of vervorming veroorzaken, waardoor de pomp kapot kan gaan.
- Een niet werkende of defecte pomp kan leiden tot overstroming, wat lichamelijk letsel of materiële schade kan veroorzaken.
- Om deze apparatuur te bedienen, moet u de uitvoerige installatie en bedieningsinstructies doornemen die in deze handleiding worden verstrekt. Lees de volledige handleiding voordat u de apparatuur installeert en bedient. De eindgebruiker moet de handleiding ontvangen en bewaren voor toekomstig gebruik.
- Houd veiligheidslabels schoon en in goede staat.
- Zorg voor een schone, nette en goed verlichte werkomgeving.

KENNISGEVING

Risico op schade aan de pomp of andere apparatuur.

- Inspecteer de pomp en systeemonderdelen op periodieke wijze. Controleer regelmatig of de slangen niet beschadigd of versleten zijn om zeker te zijn van veilige aansluitingen.
- Plan en verricht routineuze onderhoudsbeurten volgens de onderhoudsrubriek van deze handleiding.
- De motorlagers van de pomp bevatten een kleine hoeveelheid smeermiddel. Bij uitval van het apparaat kan de vloeistof vervuild raken door lekkage van dit smeermiddel.

Deze markering geeft aan dat dit product in de EU niet met het huishoudelijk afval mag worden weggegooid. Om schade aan het milieu of de menselijke gezondheid door het ongecontroleerd storten van afval te voorkomen, dient u dit apparaat op verantwoorde wijze te recyclen om een duurzaam hergebruik van grondstoffen mogelijk te maken. Om uw afgedankte apparaat te retourneren, kunt u de daarvoor bedoelde retour en inzamelsystemen gebruiken of contact opnemen met de winkel waar u het product hebt gekocht. Deze kan het product aannemen voor een milieuvriendelijke recycling

INSTALLATIE

Dimensionering van de pomp

De prestaties van de 1700 GPH zijn gemeten met een slang met een diameter van 25 mm, zonder rekening te houden met wrijvingsverliezen. Als u een 15,2 meter lange tuinslang met een diameter van 19 mm gebruikt, nemen de prestaties af tot ongeveer 1893 liter per uur vanwege wrijvingsverliezen in de tuinslang. Als er regelmatige zware regen valt in uw regio (25 tot 50 mm per uur) kan het nodig zijn om een slang met een diameter van 25 mm te gebruiken. Slangen met een diameter van 25 mm zijn verkrijgbaar bij de meeste verkopers van zwembadbenodigdheden.

Het aantal liter water dat zich op uw zwembadafdekking ophoopt bij een regenval van 25 mm per uur kan als volgt worden berekend: Totale lengte van afdekking (meter) x totale breedte van afdekking (meter) x 25,430 = liter per uur.

OPMERKING: het gaat hier om de afmetingen van de afdekking en niet om die van het zwembad zelf.

Voorbeelden:

Een afdekking van 4,87 x 9,75 m verzamelt 1207,5 liter (4,87 x 9,75 x 25,430 = 1207,5) in 1 uur, bij een regenval van 25 mm per uur.

Een afdekking van 6,09 x 12,19 m verzamelt 1888 liter (6,09 x 12,19 x 25,430 = 1888) in 1 uur, bij een regenval van 25 mm per uur.

Fysieke installatie

Het gebruikte stopcontact moet voldoen aan de eisen van de National Electrical Code van de Verenigde Staten en aan de plaatselijke wetgeving betreffende elektriciteit, waaronder de regels betreffende aarding en het gebruik van een stroomonderbreker met aardlekbeveiliging. Controleer ook of het stopcontact de juiste locatie en afmetingen heeft voor deze pomp. De installatie moet mogelijk worden uitgevoerd door een gecertificeerde elektricien of loodgieter. Raadpleeg het hoofdstuk 'Elektrische aansluiting' hieronder.

Raadpleeg zo nodig de plaatselijke sanitaire wetgeving om er zeker van te zijn dat de installatie aan alle eisen voldoet.

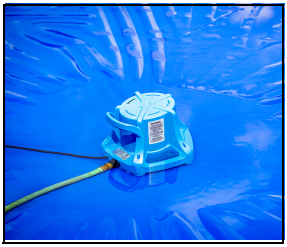

1. Als u een tuinslang gebruikt om het water af te voeren, moet u de tuinslangkoppeling op de pomp installeren.
2. Sluit een tuinslang aan op de slangkoppeling of bevestig een nippel van 25 mm en een flexibele pvc buis aan de pompafvoer.
   OPMERKING: Het vrije uiteinde van de afvoerslang moet worden gezekerd, zodat het niet op de zwembadafdekking kan zwiepen door harde wind of de druk van het afvoerwater.
3. Gebruik de handgreep om de pomp voorzichtig op de zwembadafdekking te laten zakken. Houd de afvoer/tuinslang zo nodig vast. Let er bij het positioneren van de pomp op dat u de stekker van het netsnoer niet op de zwem badafdekking trekt. De pomp is uitgerust met een oogje (tegenover de afvoer) waaraan u een touw kunt bevestigen (niet inbegrepen) om de pomp in positie te brengen. Gebruik het touw en de tuinslang om de pomp op de zwembadafdekking te positioneren.
4. Het is aan te raden om de pomp met twee personen te positioneren. Eén persoon moet de stekker van het netsnoer vasthouden om te voorkomen dat het op de zwembadafdekking wordt getrokken terwijl de tweede persoon de pomp op de gewenste plek op de zwembadafdekking positioneert. Zodra de pomp in positie is, kan deze worden aangesloten op het elektriciteitsnet.

Elektrische aansluiting

Het netsnoer moet worden aangesloten op een constante energiebron die overeenkomt met de spanning die is opgegeven op het typeplaatje van de pomp.

- De pomp moet worden aangesloten op of verbonden met haar eigen circuit, zonder dat dit circuit andere elektrische stopcontacten of apparatuur bevat.
- De zekeringen of stroomonderbreker moeten voldoende capaciteit hebben in het elektrisch circuit.
- Sluit de pomp aan op een circuit dat is uitgerust met een stroomonderbreker met aardlekbeveiliging als dit wettelijk is vereist.

BELANGRIJK: Het netsnoer mag niet worden vervangen. Bij schade moet de volledige pomp worden vervangen.

Ontkoppel de elektriciteitsvoorziening altijd voordat u de pomp, afvoer of stekker aanraakt wanneer er water aanwezig is. Als u dit niet doet, kan er ernstig lichamelijk letsel en/of materiële schade ontstaan. Sluit de pomp altijd aan op een geaard stopcontact. Raadpleeg de VEILIGHEIDSVOORSCHRIFTEN.

1. De pomp wordt geleverd met een stekker met 3 pennen. De aardingspen dient om de pomp te aarden en eventuele elektrische schokken te helpen voorkomen. Verwijder nooit de aardingspen uit de stekker.
2. We adviseren u een afzonderlijke groep te gebruiken. De vereiste stroomsterkte is 5 ampère bij 230 volt wisselspanning.
3. Zorg dat de elektrische aansluiting niet bereikbaar is voor stijgend water. De aansluiting mag zich nooit op een plaats bevinden waar deze kan worden overstroomd of ondergedompeld in water.
4. Als het stopcontact is uitgerust met een stroomonderbreker met aardlekbeveiliging, dient deze te worden getest volgens de instructies van de fabrikant van de stroomonderbreker.
5. Nadat u de elektrische aansluitingen hebt aangelegd, dient u de werking van het pompsysteem te testen volgens de instructies in het hoofdstuk 'Werking' van deze handleiding. Probeer de pomp niet zonder water te laten werken; dit beschadigt de afdichtingen en lagers en kan de pomp permanent beschadigen.

Werking

Zorg dat u bekend bent met alle VEILIGHEIDSVOORSCHRIFTEN in deze handleiding. In het regenseizoen dient u dagelijks te controleren of de pomp goed werkt. Controleer bij harde wind of overmatige beweging van de zwembadafdekking of de pomp nog rechtop staat en of de afvoerslang nog in de juiste positie is. Als u lange tijd afwezig bent, dient u te zorgen dat iemand anders de pomp regelmatig inspecteert en nagaat of alles nog goed functioneert. Zorg dat u bekend bent met de VEILIGHEIDSVOORSCHRIFTEN en het gevaar van elektrische schokken!

Test de werking van de pomp door water naar de pomp te laten stromen totdat deze wordt geactiveerd. Probeer de pomp niet zonder water te laten werken; dit kan permanente schade aan de pomp veroorzaken.

De pomp wordt geactiveerd door een geïntegreerde vlotterschakelaar. De pomp moet beginnen te werken wanneer het waterpeil ongeveer 6,5 cm is en in bedrijf blijven tot het waterpeil ongeveer 2,5 cm is. OPMERKING: Als de temperatuur dicht bij het vriespunt ligt, kan het waterpeil bij activering 10 cm bedragen en het waterpeil bij uitschakeling 5 cm.

Controleer of de pomp en schakelaar naar behoren functioneren. Controleer of het peil van activering en uitschakeling binnen de specificaties valt. Controleer of de afvoerslang de juiste positie heeft, zodat het afgevoerde water niet kan terugstromen naar de zwembadafdekking.

ONDERHOUD

Wees voorzichtig als u onderhoud moet plegen. Er kan veel water aanwezig zijn op de pomp en in de omgeving van de pomp. U mag de stekker van het apparaat nooit in het stopcontact steken of uit het stopcontact halen terwijl het apparaat op een nat of vochtig oppervlak staat. Schakel zo nodig de elektriciteitsvoorziening bij het schakelbord uit of laat dit door een gecertificeerde elektricien doen voordat u onderhoud pleegt. Als u niet de juiste procedures volgt, kunt u een ernstige of dodelijke elektrische schok krijgen. Ontkoppel de elektriciteitsvoorziening in de groepenkast door de betreffende stroomonderbreker om te zetten of de zekering te verwijderen. Als er schroefzekeringen worden gebruikt, dient u deze met één hand te verwijderen terwijl u niets aanraakt met uw andere hand en bovenlichaam. Ga niet in water staan en raak geen andere geleidende oppervlakken aan.

IJs en vrieskou kunnen onnodige slijtage van de pomp veroorzaken. In deze omstandigheden adviseren we u de pomp te verwijderen van de zwembadafdekking. Dit is echter niet verplicht. Als u de pomp in deze omstandigheden laat staan, dient u te waarborgen dat het netsnoer aangesloten blijft op een elektriciteitsbron van 230 volt wisselspanning. Laat het apparaat niet bevriezen. Bevriezen kan barsten of vervorming veroorzaken, waardoor de pomp kapot kan gaan.

Voordat u onderhoud aan de pomp pleegt, moet u de pomp loskoppelen van de elektriciteitsvoorziening, de stekker uit het stopcontact halen, de zekering verwijderen of de stroomonderbreker uitschakelen.

De motorbehuizing van de pomp is volledig omsloten en heeft geen onderhoud nodig. Als u de motorbehuizing demonteert of het netsnoer aanpast, vervalt de garantie volledig.

De motor is berekend op continubedrijf, is uitgerust met een thermische beveiliging die automatisch wordt gereset en kan onverwachts opstarten. Als de beveiliging wordt geactiveerd, betekent dit dat de motor overbelast/oververhit is. Dit kan het gevolg zijn van toepassingsproblemen, zoals een verstopte pompwaaier, vastlopen van de schakelaar in de AAN-stand, drooglopen van de pomp, lucht in de pomp, te snel in- en uitschakelen van de pomp, een te hoge of lage voedingsspanning of het feit dat de pomp, motor, lagers of afdichting het einde van hun nuttige levensduur hebben bereikt.

De pomp kan met een begrensde afvoer werken zonder beschadigd te raken.

Zorg dat de pomp te allen tijde schoon en goed onderhouden is. De pomp moet grondig worden gereinigd voordat deze wordt opgeslagen.

Als de vlotter is vastgelopen, dient u de toegangsdeksel van de vlotter aan de onderkant van het apparaat te verwijderen. Verwijder de deksel door deze richting de 'OPEN'-pijl te draaien, zoals aangegeven op de deksel. Verwijder zo nodig het vuil en plaats de toegangsdeksel terug.

Deze pomp heeft een interne beluchtingsopening om insluiting van lucht te voorkomen. De beluchtingsopening kan af en toe verstopt raken en moet dan als volgt worden gereinigd:

1. Schakel de elektriciteitsvoorziening van de pomp uit.
2. Draai de vijf schroeven in de blauwe buitenkap los en verwijder ze (er zijn er vier afgebeeld).
3. Verwijder de buitenkap.
4. Verwijder het vuil uit de beluchtingsopening.
5. Plaats de buitenkap terug en draai de schroeven weer vast.
6. Schakel de elektriciteitsvoorziening van de pomp weer in.

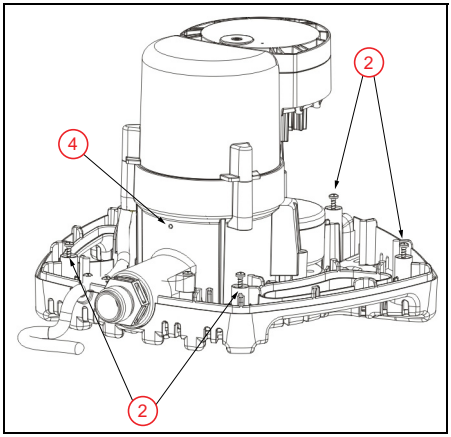

Lijst vervangingsonderdelen

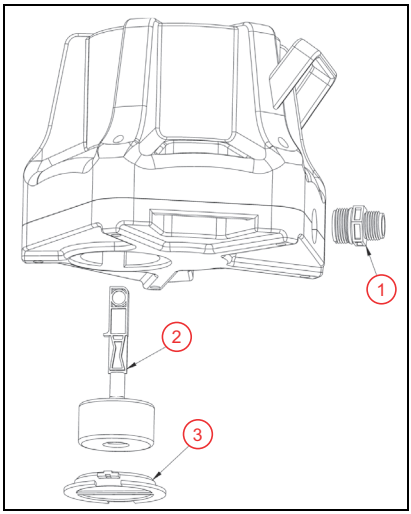

Artikel	Onderdee lnr.	Beschrijving
1	177343	Tuinslangkoppeling
2	177344	Samenstel vlotter/steel
3	177345	Toegangsdeksel vlotter

Problemen oplossen

Probleem	Mogelijke oorzaken	Corrigerende maatregel
Pomp wordt niet geactiveerd.	Stekker van pomp niet in het stopcontact.	Steek de stekker van de pomp in het stopcontact.
	Stroomonderbreker staat uit of zekering werd verwijderd.	Schakel de stroomonderbreker in of vervang de zekering.
	Ophoping van vuil op de vlotter	Verwijder de toegangsdeksel van de vlotter. Maak de vlotter schoon.
	Vlotter verstopt.	Verwijder de toegangsdeksel van de vlotter. Maak het bewegingstraject van de vlotter schoon. Verwijder vuil of verstopping.
	Defecte schakelaar.	Vervang de pomp.
	Defecte motor.	Vervang de pomp.
Pomp schakelt niet uit.	Vlotter verstopt.	Verwijder de toegangsdeksel van de vlotter. Controleer het bewegingstraject van de vlotter. Verwijder vuil of verstopping.
	Defecte schakelaar.	Vervang de pomp.
	Lucht in de pomp	Schakel de elektriciteit ongeveer 1 minuut uit en start de pomp opnieuw. Herhaal dit meerdere keren om de lucht uit de pomp te verwijderen. Als dit het probleem niet oplost, dient u de beluchtingsopening te reinigen zoals beschreven in het hoofdstuk ONDERHOUD.
	Vloeistofinstroom komt overeen met of overschrijdt de uitvoercapaciteit van de pomp.	Er zijn meerdere pompen of een grotere pomp nodig. Raadpleeg de capaciteit en dimensionering.
	IJs in de afvoerslang.	Ontdooi of vervang de slang.
Pomp draait, maar voert geen vloeistof af.	Opvoer te hoog voor pomp.	Controleer het nominale vermogen van de pomp.
	Waaierinlaat is verstopt.	Verwijder de pomp en reinig ze.
	Lucht in de pomp	Schakel de elektriciteit ongeveer 1 minuut uit en start de pomp opnieuw. Herhaal dit meerdere keren om de lucht uit de pomp te verwijderen. Als dit het probleem niet oplost, dient u de beluchtingsopening te reinigen zoals beschreven in het hoofdstuk ONDERHOUD.
	Uitgangsstroom is geblokkeerd.	Controleer of de afvoerslang niet geknakt of verstopt is. Verwijder alle slib en vuil uit de verstopte slang. Reinig de inlaat- en uitlaatleidingen.
	IJs in de afvoerslang.	Ontdooi of vervang de slang.
De nominale capaciteit van de pomp wordt niet bereikt.	Opvoer te hoog voor pomp.	Controleer het nominale vermogen van de pomp.
	Lage spanning, te lage snelheid.	Controleer of de toevoerspanning is afgestemd op het vermogen van het typeplaatje.
	Waaier of afvoerleiding is verstopt.	Verwijder de pomp en reinig ze. Controleer de leiding op aanslag of corrosie.
	Diameter van de afvoerslang is te klein.	Vervang de afvoerslang door een slang met een grotere diameter. Raadpleeg de capaciteit en dimensionering.
Pomp werkt onafgebroken.	Geen keerklep in de lange afvoerbuis, waardoor water kan terugstromen op de zwembadafdekking.	Installeer een keerklep in de afvoerleiding.
	Keerklep lekt.	Controleer of de keerklep naar behoren werkt.
	Defecte schakelaar.	Vervang de pomp.
	Spiraal verstopt.	Maak de zeef en de korf schoon.
	Vlotter verstopt.	Verwijder de toegangsdeksel van de vlotter. Maak het bewegingstraject van de vlotter schoon. Verwijder vuil of verstopping.
	Thermische beveiliging geactiveerd.	Laat de pomp afkoelen.
	Stroomonderbreker met aardlekbeveiliging geactiveerd.	Inspecteer alle elektrische aansluitingen en reset de stroomonderbreker met aardlekbeveiliging.

littlegiant.com

Formulier 998318 Rev. 003 04/20

Franklin Electric Co., Inc. | Oklahoma City, OK 73157-2010

Auteursrechten © 2020, Franklin Electric, Co., Inc. Alle rechten voorbehouden.

BRUGERHÅNDBOG

Little GIANT

DK Dansk

APCP-1700 Automatisk poolafdækningspumpe

Little Giant APCP-1700-poolafdækningspumpen hjælper med at beskytte din poolafdækning mod ophobning af regn eller smeltende sne i længere tid. APCP-1700 er certificeret til brug sammen med poolafdækninger og kan fastgøres til en almindelig haveslange for at lette fjernelse af vand.

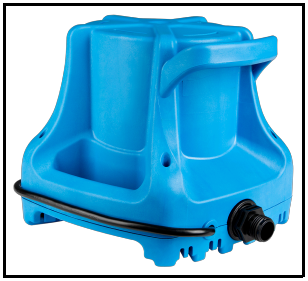

Pumpen styres af en mekanisme med en svømmeafbryder. Pumpen starter automatisk, når der ligger ca. 6 cm vand, og slukker, når der er ca. 2,5 cm tilbage

Dette produkt er dækket af en begrænset garanti på 36 måneder fra datoen på den originale købskvittering. Se de fulde garantioplysninger på www.LittleGiant.com.

Specifikationer

Model	HP	Volt	HZ	Amp	Watt
APCP-1700	1/3	230	50	1,2	260

Flowhastigheder

Liter i timen					
0,3 m	1,5 m	3 m	4,6 m	6,1 m	Maksimal højde
6490	5365	3745	2175	730	7,3 m

SIKKERHEDSANVISNINGER

Før du starter

Dette udstyr skal monteres og serviceres af teknisk kvalificeret personale, som er fortroligt med korrekt valg og brug af passende værktøj, udstyr og procedurer. Hvis de nationale og lokale vedtægter for elektricitet og blikkenslagerarbejde samt anbefalingerne fra Little Giant ikke overholdes, kan det føre til elektrisk stød eller brandfare, utilfredsstillende ydelse eller svigt af udstyret.

Du skal være bekendt med produktets anvendelse, begrænsninger og potentielle farer. Læs og følg nøje anvisningerne for at undgå personskade og tingsskade. Enheden må ikke adskilles eller repareres, medmindre det er beskrevet i denne håndbog.

Hvis monterings- eller betjeningsprocedurerne samt alle gældende vedtægter ikke overholdes, kan det resultere i følgende farer:

⚠ FARE

Risiko for død, personskade eller tingsskade på grund af eksplosion, brand eller elektrisk stød.

- Brug ikke brændbare eller eksplosive væsker såsom benzin, brændselsolie eller petroleum og lignende i pumpen.
- Brug ikke pumpen i eksplosive atmosfærer eller på farlige steder som klassificeret af NEC, ANSI/NFPA70.
- Når en pumpe er i gang, må du ikke røre ved motoren, rørene eller vandet, før enheden er afbrudt fra stikkontakten eller elektrisk afbrudt.
- Hvis du ikke kan se strømafbryderen, skal du låse den i åben position og mærke den for at forhindre utilsigtet aktivering af strømmen.

⚠ ADVARSEL

Risiko for alvorlig personskade eller død på grund af elektrisk stød.

- For at reducere risikoen for elektrisk stød skal strømmen afbrydes før arbejde på eller omkring systemet. Det kan kræve mere end én afbryderkontakt at gøre udstyret spændingsfrit før servicearbejde.
- Trådfør pumpesystemet med korrekt spænding.
- Brug ikke en forlængerledning, og sørg for, at der er et korrekt placeret stik til stede.
- Sørg for, at denne pumpe er tilsluttet et kredsløb, der er udstyret med en fejlstrømsafbryder eller en reststrømsafbryder med en nominel resterende driftsstrøm på maks. 30 mA, hvis det er lovpligtigt.
- Kontrollér stikkontakterne med et universalmeter for at sikre, at strøm, neutral og jordledning er korrekt tilsluttet. Hvis det ikke er tilfældet, skal en elinstallatør korrigere problemet.
- Pumperne er forsynet med en jordledning og en tilkoblingskontakt med jordforbindelse. For at reducere risikoen for elektrisk stød skal du sikre dig, at pumpen kun tilsluttes til den korrekte type stik med jordforbindelse. Fjern ikke det tredje ben fra stikket. Det tredje ben giver jordforbindelse til pumpen for at hjælpe med at forebygge risikoen for elektrisk stød.
- For at undgå farer under installation eller vedligeholdelse skal der monteres en topolet afbryder i nærheden af pumpeinstallationen.
- Hvis forsyningskablet er beskadiget, må det kun udskiftes af producenten, dens servicerepræsentant eller en lignende kvalificeret person for at undgå fare.
- Grav ikke ledningen ned. Find ledningen for at minimere skade fra græsslåmaskiner, hækklippere og andet udstyr.
- Se de lokale el- og byggevedtægter før installationen. Installationen skal være i overensstemmelse med vedtægterne samt med det nyeste stærkstrømsreglement og Occupational Safety and Health Act (OSHA).
- Løft ikke pumpen ved hjælp af el-ledningen.
- Denne pumpe er kun beregnet til brug med vand. Pumpen må kun bruges med væsker, der er kompatible med pumpekomponenternes materialer. Hvis pumpen bruges til væsker, der er inkompatible med pumpekomponenterne, kan det medføre fejl på det elektriske isoleringssystem og derved elektrisk stød.

⚠ FORSIGTIG

Risiko for personskade, elektrisk stød eller skade på udstyret.

- Dette apparat kan bruges af børn fra 8 år og derover og personer med nedsatte fysiske, sensoriske eller mentale evner eller manglende erfaring og viden, hvis de er under opsyn eller er blevet instrueret i brugen af apparatet på en sikker måde og forstår farerne involveret. Børn må ikke lege med apparatet. Rengøring og brugervedligeholdelse må ikke foretages af børn uden opsyn.
- Udstyret kan starte automatisk. Tag altid strømkablet ud, og afbryd den elektriske strøm inden der foretages vedligeholdelse på pumpen eller kontakten.
- Sørg for, at pumpens afløbsslange sidder fast, inden pumpen betjenes. Hvis afløbsslangen ikke sidder fast, kan den bevæge sig.
- Kør ikke pumpen tør. Hvis den køres tør, vil det forårsage alvorlig skade på pumpen.
- Lad ikke apparatet fryse. Frysning kan forårsage revner eller forvrængning, der kan ødelægge apparatet.
- Hvis pumpen ikke fungerer eller fungerer forkert, kan det føre til oversvømning. Dette kan føre til personskade eller tingsskade.
- Betjening af dette udstyr kræver udførlig vejledning om installation og betjening, som findes i denne håndbog til brug med produktet. Du skal læse hele håndbogen, før du påbegynder installation og drift. Slutbrugeren skal modtage og gemme håndbogen til fremtidig brug.
- Hold sikkerhedsmærkater rene og i god tilstand.
- Hold arbejdsområdet rent, ryddeligt og godt oplyst.

OBS

Risiko for skade på pumpen eller andet udstyr.

- Efterse pumpe og systemkomponenterne med jævne mellemrum. Kontrollér jævnligt slangerne for svage steder eller slid, og sørg for, at alle forbindelser er sikre.
- Planlæg og udfør rutinemæssig vedligeholdelse efter behov og i overensstemmelse med afsnittet Vedligeholdelse i denne håndbog.
- Pumpens motorlejer indeholder en lille mængde smøremiddel. I tilfælde af produktsvigt kan der opstå forurening af væsken på grund af lækage af disse smøremidler.

Denne markering angiver, at dette produkt ikke bør bortskaffes sammen med andet husholdningsaffald i hele EU. For at forhindre mulig skade på miljøet eller menneskers sundhed fra ukontrolleret bortskaffelse af affald, skal du genanvende det ansvarligt for at fremme en bæredygtig genbrug af materielle ressourcer. For at returnere dit brugte apparat skal du bruge retur og indsamlingssystemerne eller kontakte forhandleren, hvor produktet blev købt. De kan tage produktet til miljøsikker genanvendelse.

INSTALLATION

Information om pumpestørrelse

Ydeevnen i 1700 GPH blev opnået gennem et 25 mm ID rør uden friktionstab. Brug af en 15 meter lang 22 mm haveslange reducerer denne ydeevne til cirka 1900 liter i timen på grund af friktionstab i haveslangen. Hvis det ofte regner kraftigt i det område, hvor du bor (25-50 mm i timen), kan det være nødvendigt at bruge en 25 mm slange. Det skulle være muligt at finde en 25 mm ID-slange i de fleste butikker, der sælger pooltilbehør.

Den mængde vand, som vil blive opsamlet i din pool, hvis det regner 25 mm i timen, kan beregnes som følger: Afdækningens samlede længde (cm) x afdækningens samlede bredde (cm) x 0,6434 = liter i timen.

BEMÆRK: Dette er afdækningens mål og ikke poolens mål.

Eksempler:

En poolafdækning på 500 x 1000 cm vil kunne opsamle 1200 liter (500 x 1000 x 0,6234 = 1200) på 1 time med 2,5 cm pr. time regn.

En 600 x 1200 cm poolafdækning vil kunne opsamle 1900 liter (600 x 1200 x 0,6434 = 1900) på 1 time med 2,5 cm pr.

Fysisk installation

Den stikkontakt, der skal bruges, skal opfylde kravene i National Electrical Code (lovgivning vedrørende elektricitet), samt lokale lovgivninger vedrørende elektricitet, herunder jording og fejlstrømsafbrydere. Kontroller også, at stikkontakten er af korrekt størrelse og er placeret, så den passer til denne pumpe. Din installation kræver muligvis en certificeret elektriker eller blikkenslager. Se afsnittet Elektrisk tilslutning nedenfor.

Kontroller om nødvendigt den lokale VVS-lovgivning for at sikre dig, at den endelige installation er i overensstemmelse med kravene deri.

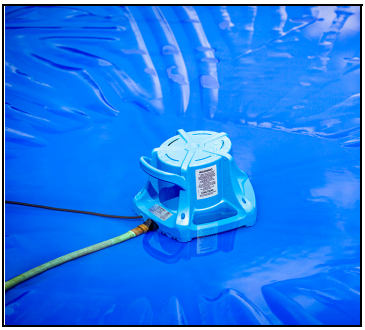

1. Hvis du bruger en haveslange til vandets afløb, skal du installere slangeadapteren på pumpen.
2. Tilslut en haveslange til slangeadapteren, eller brug en 25 mm nippel og et fleksibelt PVC rør, der er fastgjort til pumpeudløbet.

   BEMÆRK: Den løse ende af udløbsslangen skal sikres, så den ikke kan blæse tilbage på poolafdækningen i blæsevejr eller på grund af trykket i udløbsvandet.
3. Brug håndtaget til forsigtigt at sænke pumpen ned på poolafdækningen. Hold om nødvendigt på udløbet/haveslangen. Når du placerer pumpen, skal du være sikker på, at du ikke trækker strømkablet oven på poolafdækningen. Pumpen er udstyret med et snørehul (modsat afløbet) til et fastgørelsesreb (ikke inkluderet). Brug reb og haveslange til at placere pumpen på poolafdækningen.
4. Det anbefales, at to personer placerer pumpen. Én person skal holde fast i stikket for at forhindre, at det trækkes over poolafdækningen, mens den anden person placerer pumpen på det ønskede sted på poolafdækningen. Når pumpen sidder, som den skal, er den klar til at blive tilsluttet til strømforsyningen.

Elektrisk tilslutning

Strømkablet skal sættes i en konstant strømforsyning, der svarer til spændingen angivet på pumpens mærkeplade.

- Pumpen skal tilsluttes eller kobles til sit eget kredsløb, uden at der tilføjes andre stikdåser eller andet udstyr i kredsløbet.
- Sikringerne eller effektafbryderen skal have tilstrækkelig kapacitet i det elektriske kredsløb.
- Tilslut systemet til et kredsløb forsynet med en fejlstrømsafbryder, hvis det er lovpligtigt.

VIGTIGT: Strømkablet kan ikke udskiftes. Hvis det bliver beskadiget, skal hele enheden udskiftes.

Frakobl altid den elektriske strøm, før du rør ved pumpen, afløbet eller strømstikket, når der er vand i området. Hvis du ikke gør det, kan det medføre alvorlig personskade og/eller materielle skader. Tilslut altid pumpen til en stikkontakt med jordforbindelse. Se SIKKERHEDSANVISNINGERNE.

1. Pumpen leveres med et strømstik med 3 ben. Det tredje ben giver jordforbindelse til pumpen for at hjælpe med at forebygge risikoen for elektrisk stød. Fjern ikke det tredje ben fra stikket.
2. Det anbefales at anvende et separat elektrisk kredsløb. Den nødvendige elektriske strøm er på 5 ampere ved 230 VAC.
3. Sørg for, at den elektriske tilslutning ikke risikerer at komme i kontakt med det stigende vand. Den elektriske tilslutning må under ingen omstændigheder placeres dér, hvor den kan blive oversvømmet eller dækket af vand.
4. Hvis du har en fejlstrømsafbryder, skal den testes i henhold til producentens instruktioner.
5. Når alle elektriske tilslutninger er gennemført, skal du teste pumpesystemets funktion ved at følge instruktionerne i afsnittet "Betjening" i denne brugervejledning. Forsøg ikke at betjene pumpen uden vand, da dette vil beskadige tætningerne og lejerne og kan resultere i permanent skade på pumpen.

Betjening

Læs og forstå SIKKERHEDSANVISNINGERNE i denne brugervejledning. I perioder med regn skal du dagligt kontrollere, at pumpen fungerer korrekt. Og i tilfælde af voldsomt blæsevejr, eller hvis der er risiko for, at poolafdækningen bevæger sig meget, skal du sikre dig, at pumpen stadigvæk står lodret og at afløbsslangen er korrekt placeret. Hvis du planlægger at være væk fra din pool i længere perioder, skal du sørge for, at der kommer nogen og tjekker poolafdækningspumpen med jævne mellemrum og kontrollerer, at alt stadigvæk fungerer korrekt. Sørg for at gennemgå SIKKERHEDSANVISNINGERNE og risikoen for elektrisk stød med dem!

For at teste pumpens betjening skal du lede vand ind i det område, hvor pumpen er placeret, indtil den aktiveres. Forsøg ikke at køre pumpen uden vand, da dette kan resultere i permanent skade på pumpen.

Pumpen aktiveres af en integreret svømmeafbryder. Pumpen tændes, når vandstanden er på cirka 6 cm og fortsætter, indtil vandstanden er på cirka 2,5 cm. BEMÆRK: Når temperaturerne nærmer sig frysepunktet, kan det medføre, at pumpen først går i gang (ON), når vandstanden er 10 cm og stopper (OFF) ved 5 cm.

Bekræft, at pumpen og dens styrekontakt fungerer som tilsigtet. Bekræft, at ON-/ OFF-niveauerne er i overensstemmelse med specifikationerne. Bekræft, at afløbslangen er placeret, så det udledte vand ikke løber tilbage på poolafdækningen.

VEDLIGEHOLDELSE

Hvis vedligeholdelse er påkrævet, skal det foregå meget forsigtigt. Pumpen og de omkringliggende områder kan være dækket med vand. Tilslut aldrig stikket, eller tag aldrig stikket ud, mens du står på våde eller fugtige overflader. Sluk eventuelt for strømmen gennem sikringsskabet, eller få en certificeret elektriker til at slukke for strømmen, før du forsøger at udføre vedligeholdelse. Hvis den korrekte fremgangsmåde ikke følges, kan det medføre alvorlige skader eller dødelige stød. Frakobl strømmen gennem sikringsskabet ved at slukke for den passende afbryder eller fjerne sikringen. Hvis der anvendes skruesikringer, skal du bruge den ene hånd til at fjerne sikringen med, mens den anden hånd og overkroppen er fri for kontakt med andre dele. Stå ikke i vand, og rør ikke ved andre ledende overflader.

Frostvejr kan forårsage unødvendigt slid på pumpen. Under sådanne forhold anbefales det, men det er ikke påkrævet, at fjerne pumpen fra poolafdækningen. Hvis dette ikke er muligt, skal det sikres, at strømkablet forbliver tilsluttet til en 230 VAC strømforsyning. Lad ikke apparatet fryse. Dette kan dog forårsage revner eller forvridning, der kan ødelægge enheden.

Før der foretages vedligeholdelse på pumpen, skal der slukkes for strømmen, strømkablet tages ud, sikringen fjernes eller der slukkes for strømmen i sikringsskabet.

Pumpens motorhus er forseglet og kræver ingen vedligeholdelse. Afmontering af motorhuset eller ændring af strømkablet annullerer garantien.

Motoren er designet til kontinuerlig drift og udstyret med en automatisk termisk nulstillingsbeskyttelse og kan muligvis starte igen uventet. Når beskyttelsen udløses, betyder det, at motoren er overbelastet/overophedet, som kan skyldes problemer med brugen, såsom hvis skovlhjulet er tilstoppet, afbryderen sidder fast i ON-position, pumpen kører tør, pumpen starter hyppigt, spændingsforsyningen er for høj eller for lav, eller hvis pumpen, motoren, lejerne eller tætningen har nået endt levetid.

Pumpen kan køre med et begrænset afløb, uden at det skader den.

Hold altid pumpen ren og i en velholdt tilstand. Pumpen skal rengøres grundigt, inden den sættes til opbevaring om sommeren.

Hvis svømmeafbryderen sætter sig fast, skal du fjerne adgangsdækslet i bunden af enheden. Fjern dækslet ved at dreje det mod pilen “OPEN”, som angivet på dækslet. Rengør efter behov, og installer derefter adgangsdækslet igen.

Denne pumpe har et internt ventilationshul for at forhindre luftlåsning. Med jævne mellemrum kan ventilationshullet blive tilstoppet og kræver rengøring i henhold til følgende fremgangsmåde:

1. Frakobl pumpen fra strømforsyningen.
2. Løsn og fjern de fem skruer fra det ydre blå dæksel (fire skruer er vist).
3. Fjern det ydre dæksel.
4. Fjern rester fra ventilationshullet.
5. Sæt det ydre dæksel og skruerne på igen.
6. Tilslut pumpen til strømmen igen.

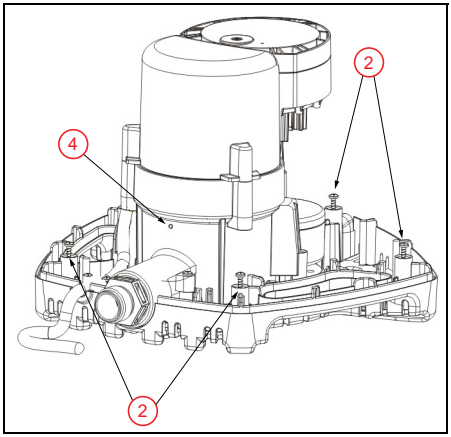

Liste over udskiftningsdele

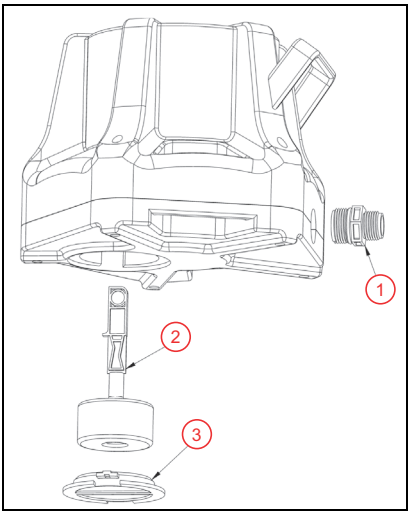

Vare	Delnr.	Beskrivelse
1	177343	Adapter til haveslange
2	177344	Enheden svømmeafbryder/skaft
3	177345	Dæksel til svømmeafbryder

Fejlfinding

Problem	Mulige årsager	Korrigerende handling
Pumpen tændes ikke.	Pumpen er ikke tilsluttet.	Tilslut pumpen.
	Effektafbryderen er slukket, eller sikringen er fjernet.	Tænd for effektafbryderen, eller udskift sikringen.
	Akkumulering af snavs på svømmeafbryder	Fjern adgangsdækslet på svømmeafbryderen. Rengør svømmeafbryderen.
	Tilstopning af svømmeafbryderen.	Fjern adgangsdækslet på svømmeafbryderen. Rengør banen for svømmeafbryderens bevægelse. Fjern eventuelle rester eller tilstopninger.
	Afbryderen er defekt.	Udskift pumpen.
	Motoren er defekt.	Udskift pumpen.
Pumpen vil ikke slukke.	Tilstopning af svømmeafbryderen.	Fjern adgangsdækslet på svømmeafbryderen. Kontrollér banen for svømmeafbryderens bevægelse. Fjern eventuelle rester eller tilstopninger.
	Afbryderen er defekt.	Udskift pumpen.
	Pumpen er luftlåst	Sluk for strømmen i cirka 1 minut, og genstart derefter. Gentag flere gange for at fjerne luft fra pumpen. Hvis dette ikke løser problemet, skal du rense ventilationshullet i henhold til afsnittet VEDLIGEHOLDELSE.
	Væskeindløbet svarer til eller overstiger pumpens afløbskapacitet.	Flere eller større pumpe(r) kræves. Se kapacitetsstørrelse.
	Frossent vand i afløbsslange.	Optø slangen eller udskift slangen.
Pumpen kører, men udtømmer ikke væske.	Løftet er for højt for pumpen.	Kontrollér pumpens nominelle ydelse.
	Indløb til skovlhjulet tilstoppet.	Træk pumpen ud, og rengør den.
	Pumpen er luftlåst	Sluk for strømmen i cirka 1 minut, og genstart derefter. Gentag flere gange for at fjerne luft fra pumpen. Hvis dette ikke løser problemet, skal du rense ventilationshullet i henhold til afsnittet VEDLIGEHOLDELSE.
	Afløbet er tilstoppet.	Kontrollér afløbsrøret for at sikre, at det ikke er bøjet eller tilstoppet. Fjern slam og rester fra det tilstoppede rør. Rengør indløbs- og afløbsrør.
	Frossent vand i afløbsslange.	Optø slangen eller udskift slangen.
Pumpen leverer ikke den nominelle kapacitet.	Løftet er for højt for pumpen.	Kontrollér pumpens nominelle ydelse.
	Lav spænding, hastighed for lav.	Kontrollér, at forsyningsspændingen svarer til kapaciteten på mærkepladen.
	Skovlhjulet eller afløbsrøret er tilstoppet.	Træk pumpen ud, og rengør den. Kontrollér røret for kalk eller rust.
	Udløbsslangens diameter er for lille.	Udskift udløbsslangen med en større diameter. Se kapacitetsstørrelse.
Pumpen slår hele tiden til og fra.	Ingen kontrolventil i det lange afløbsrør giver mulighed for, at vandet kan drænes tilbage på afdækningen.	Installer en kontraventil i afløbsslangen.
	Kontrollér, om ventilen lækker.	Kontrollér, om kontrolventilen fungerer korrekt.
	Afbryderen er defekt.	Udskift pumpen.
	Sneglegang tilstoppet.	Rens skærm og kurv.
	Tilstopning af svømmeafbryderen.	Fjern adgangsdækslet på svømmeafbryderen. Rengør banen for svømmeafbryderens bevægelse. Fjern eventuelle rester eller tilstopninger.
	Termisk beskyttelse aktiveret.	Lad pumpen afkøle.
	Fejlstrømsafbryderen er aktiveret.	Kontroller alle de elektriske tilslutninger, og nulstil fejlstrømsafbryderen.

NOTER

NOTER

Franklin Electric Co., Inc. | Oklahoma City, OK 73157-2010

Ophavsret © 2020, Franklin Electric, Co., Inc. Alle rettigheder forbeholdes.